FULLKON®

丰控仪表

专注于过程自动化解决方案

流量 压力 环境监测 信号 成分 物位

公司简介/Company Profile

丰控公司创立于2016年，由杭州丰控、武汉丰控两家公司融合而来，总部位于浙江杭州，是一家致力于为中小（流程）工业企业提供平价仪表的高新科技企业。

依托于近20年来的仪表研发制造经验，丰控开发的产品现已覆盖：温度、压力、流量、物位、成分、显控、信号、环境监测等系列仪表，广泛应用于污水处理、锂电半导体、气体净化、楼宇节能、化工电镀、食品制药、设备制造等百余个行业，服务超52万用户。

为更快服务用户，公司现已在北京、上海、广州、深圳、南京、成都、武汉、济南、郑州、苏州、嘉兴等地设立超30个服务网点。丰控相信：坚持“以客户为中心”的价值观，用平价仪表帮用户实现生产、运维过程降本增效，是我们不断蓬勃发展的活力之源。

18年	**30+**	**100+**
行业经验积淀	全国服务网点	实用新型及发明专利
1000万	**45000方**	**520000+**
实缴注册资金	仪表生产基地	众行业合作伙伴

目 录

资质荣誉/Certifications

公司资质

营业执照

商标注册证

ISO9000万泰认证证书

环境管理体系认证证书

国家专利证书

pH控制器发明专利

pH控制器
全自动标定装置

一种水溶液的
电阻率采样电路

电磁流量计

PH控制器
整机标定装置

压力变送器
标定装置

温湿度变送器
实用新型专利证书

温湿度显示屏
实用新型专利证书

CE认证证书

电磁流量计

压力传感器

PH控制器

电流变送器

型式批准证书

电磁流量计

涡街流量计

压力变送器

电导率仪

软件著作权登记证书

pH控制器嵌入式软件

流量计嵌入式软件

数据监测记录仪嵌入式软件

温度变送器温度监测软件

智能数字压力表标定软件

校准证书

压力变送器

电磁流量计

pH控制器

温湿度变送器

温湿度显示屏

数字压力表

电量变送器

流量仪表/Flow meter series

流量计性能参数

性能参数	 一体式电磁流量计	 分体式电磁流量计	 不锈钢电磁流量计	 插入式电磁流量计	 金属管浮子流量计	 超声波流量计
型号	LDG-SUP-E/J	LDG-SUP-G	LDG-SUP-E	LDGC-SUP	LZ-SUP	FSC400
适用介质	水、污水、酸碱等导电液体（电导率＞20μS）				液体、气体 以及蒸汽	水、油等 单一介质液体
仪表口径(mm)	DN10~DN2000	DN20~DN600	DN10~DN2000	DN100~DN3000	DN15,DN25,DN50, DN80,DN100,DN150	外夹式：DN50~DN700 插入式：DN50-DN6000
公称压力	DN15- DN250 (PN16) DN300-DN1000 (PN10) DN1200-DN2000 (PN6) (高压可定制)	DN15- DN250 (PN16) DN300-DN1000 (PN10) DN1200-DN2000 (PN6) (高压可定制)	DN15- DN250 (PN16) DN300-DN1000 (PN10) DN1200-DN2000 (PN6) (高压可定制)	默认PN16	DN15-50 (PN40) DN80-150 (PN16)	-
准确度	±0.5%、1%	±0.5%		±2.5%	1.5级，1.0级(特殊)	±1%
量程比	10:1	10:1	10:1	-	10:1; 20:1(特殊)	-
本体材质	碳钢(默认)、 304定制	碳钢(默认)、 304定制	碳钢(默认)、 304定制	-	304、316L	铸铝+工程塑料
介质温度	氯丁橡胶: (-10~70)°C 聚氨酯橡胶: (-10~60)°C PTFA/FEP: (-10~120)°C PFA:(-10~120)°C	聚氨酯橡胶: (-10~60)°C PTFE: (-10~120)°C	氯丁橡胶: (-10~70)°C 聚氨酯橡胶: (-10~60)°C PTFA/FEP: (-10~120)°C PFA:(-10~120)°C	ABS 60°C	标准:30~120°C 高温:120~350°C 四氟里衬不 得高于80°C	-30°C-90°C
环境温度	-10°C~55°C	-10°C~55°C	-10°C~55°C	-	就地型:40-120°C 远传型:-30~70°C	-20°C-60°C
信号输出	4-20mA/脉冲/频率			直流电流： （4~20）mA 负载电阻为 0~750Ω 频率：1~5kHz	二线制4.20mA、 4-20mA+HART、 4-20mA+RS485等	脉冲+4-20mA +RS485+SPST
通讯功能	RS485通讯（标配）、HART（定制）					
工作电源	100~240VAC (50/60Hz) ; 22~26VDC			220VAC,24VDC	24VDC(12~36VDC), 锂电池供电、220VAC	24VDC/220VAC 双供电
电气接口	M20X1.5内螺纹	M20X1.5内螺纹	M20X1.5内螺纹	M20*1.5缆塞	M20X1.5,1/2NPT	M20*1.5缆塞
防护等级	IP65	IP65	IP65	一体式IP65 分体式IP68	IP65	IP65
安装方式	法兰/卡箍/螺纹	法兰/卡箍/螺纹	法兰/卡箍/螺纹	球阀/安装底座	法兰/卡箍/螺纹	外夹式/插入式

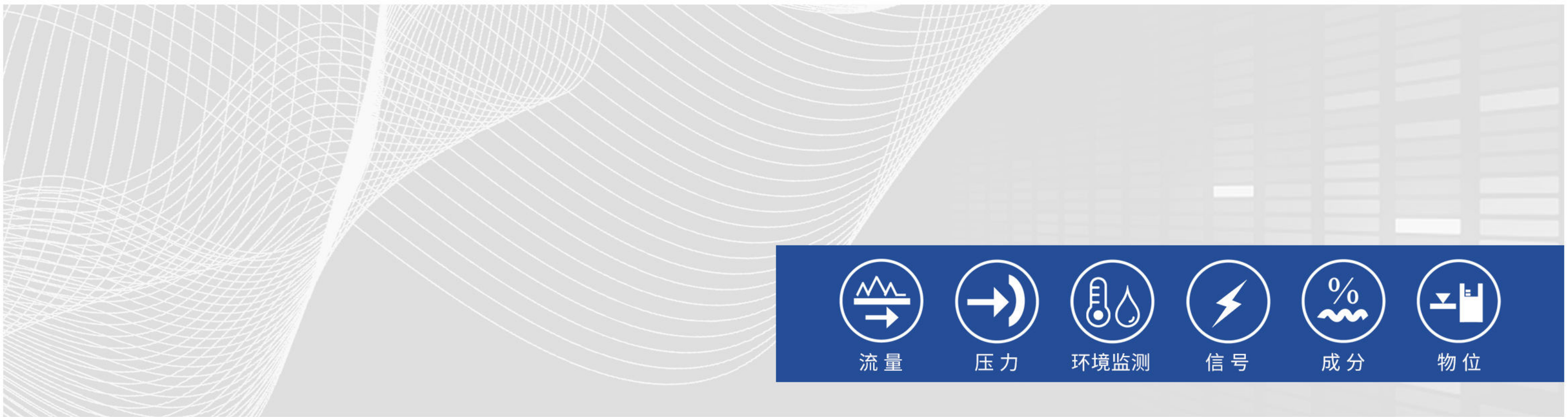

性能参数	 涡街流量计	 涡街流量计	 涡轮流量计	 热式气体质量流量计	 微小热式气体流量计
型号	LUGB-SUP-J	LUGB-SUP-C	LWGY-SUP	FK-MF	FK-FTM
适用介质	气体、液体、蒸汽	气体、液体、蒸汽	清水、油类、纯水等液体	压缩空气、氮气等非腐蚀性气体	
仪表口径（mm）	管道式:DN15～DN300 插入式:DN300～DN1000		DN4 ~ DN200	管段式DN10~DN300 插入式DN65~DN1000	DN6、DN8、DN15
公称压力	法兰夹持安装： DN15-DN50(PN40)；DN65-DN100(PN25)； DN125以上(PN16) 法兰安装： DN15-DN50(PN25)；DN65-DN100(PN16)； 更高耐压定制		2.5MPa、4.0MPa、6.3MPa	DN15-DN1000（PN25）	PN10
精度等级	气体±1.5%、1.0%R 液体±1%R、 插入式：±2.5%R		0.5 级，1.0 级	±1.5%、2.5%R	1.5%F.S
量程比	1:6～1:25	1:6～1:25	DN4~DN10 1：6 DN15~DN200 1：10	100:1、1000:1	100:1
本体材质	304不锈钢、压铸铝	304不锈钢、压铸铝	304,316L	304、316L	不锈钢
介质温度	常温型:-40～100°C 中温型:-40～250°C 高温型:-40～330°C		常规款:(-20～80)°C 高温款:(-20～120)°C	-40~300°C	-20~55°C
环境温度	-20°C~55°C	-20°C~55°C	-20～60°C	-20~55°C	-20~55°C
信号输出	4~20mA/脉冲信号	4~20mA/脉冲信号	4~20mA/脉冲信号	4~20mA/脉冲信号	4~20mA/脉冲信号
通讯功能	RS485	RS485	RS485	RS485、HART	RS485
工作电源	DC +24V 电池供电型:3.6V电池	DC +24V 电池供电型:3.6V电池	DC：12V、24V 电池供电:3.6V 锂电池	DC 24V 功率应大于18W	DC 24V
电气接口	内螺纹 M20×1.5 或其他	内螺纹 M20×1.5 或其他	M20*1.5 缆塞	M20×1.5	M20×1.5
防护等级	IP65	IP65	IP65	IP65	IP65
安装方式	法兰/夹持/螺纹	法兰/夹持/螺纹	法兰/卡箍/螺纹	法兰/卡箍/螺纹	快插接头/螺纹

产品概述

LDG-SUP-E 电磁流量计工作原理基于法拉第电磁感应定律，适用测量具有导电性的液体或液固两相流体的瞬时流量，并具有流量累积功能和485通讯功能。

LDG-SUP-E电磁流量计

主要特点

· 智能电磁转换器（功能强劲，体验优良）

· 304不锈钢导磁管（流量信号稳定，漏磁少）

· 纯铜励磁线圈（磁场稳定，信号准确）

· 双层防锈喷漆（恶劣现场使用靠得住）

· 全面的产品资质（CPA、CE、专利、校准证书）

主要性能指标

精度等级	0.5 级
公称压力	DN15-DN250（PN16）、DN300-DN1000（PN10）、DN1200-DN2000（PN6）；高压定制
供电方式	100VAC~240VAC，50/60Hz；22VDC~26VDC
电极类型	不锈钢 316L、哈氏合金（HB 和 HC）、钛、钽、铂铱合金
量程比	10:1
工作环境	-10°C~55°C
流体需求	导电介质（电导率≥5μS/cm液体）
流动方向	正、反、净流量
信号输出	4~20mA/脉冲/频率/控制电平
通讯方式	RS-485（MODBUS-RTU协议）、HART协议
安装方式	法兰/卡箍/螺纹

产品概述

LUGB-SUP-J 涡街流量计是速度式流量计的一种，基于卡门旋涡原理研究设计的，主要用于工业管道中介质流体的流量测量，如：气体、蒸汽或液体等多种介质的流量控制和计量。

LUGB-SUP-J涡街流量计

主要特点

- 第三代“鱼尾”涡街传感器（应用更可靠）
- MSP数字滤波智能算法（测量精度更高）
- 抗震型屏蔽杆（数值稳不乱跳）
- 升级德系转换器（更优良使用体验）

主要性能指标

精度等级	管道式：±1%R,±1.5%R；插入式：±2.5%R
公称压力	夹持式≤2.5MPa；法兰式≤1.6MPa；高压可定制
供电	传感器：DC +24V；变送器：DC +24V；电池供电型：3.6V电池
量程比	1：6～1：25
工作环境	-20～55℃
流体需求	气体、液体、蒸汽
流动方向	与流量标对应
信号输出	4~20mA/脉冲/频率/控制电平
通讯方式	RS-485（MODBUS-RTU协议）、HART协议
安装方式	法兰/卡箍/螺纹

压力仪表/Pressure Transmitters Series

压力传感器性能参数

性能参数	 玻璃微熔压力变送器	 压力变送器	 数显压力变送器	 高温压力变送器
型号	FK-PF200	FK-P300-E	FK-PX300-E	FK-P300G-E
供电	9~32V/12VDC	10-32V	10-32V	10-32V
输出信号	4～20mA 、0.5～4.5V 0～10V 、1～5V等	4~20mA、0~10V 0~5V、RS485等	4~20mA、0~10V 0~5V、RS485等	4~20mA、0~10V 0~5V、RS485等
测量范围	0～1MPa…200MPa	-0.1MPa…0~10kPa …60MPa	-0.1MPa…0~10kPa …60MPa	-0.1MPa…0~10kPa …60MPa
补偿温度	0~85℃	0~70℃	0~70℃	0~70℃
存储温度	-40~125℃	-40~85℃	-40~85℃	-40~85℃
介质温度	-20~85℃	-20~85℃	-20~85℃	-20~200℃
外壳防护	IP65	IP65	IP65	IP65
压力类型	表压	表压、绝压、密封压	表压、绝压、密封压	表压、绝压、密封压
综合精度	0.5级	0.5级	0.5级	0.5级
零点温漂	±1.5%(@-10℃～85℃)	±0.3%FS/10℃	±0.3%FS/10℃	±0.3%FS/10℃
输出温漂	±1.5%(@-10℃～85℃)	±0.3%FS/10℃	±0.3%FS/10℃	±0.3%FS/10℃
过载压力	150%FS	0.035~10MPa(150%FS) 10~60MPa(125%FS)	0.035~10MPa(150%FS) 10~60MPa(125%FS)	0.035~10MPa(150%FS) 10~60MPa(125%FS)
长期稳定性	±0.2%FS/年	±0.2%FS/年	±0.2%FS/年	±0.2%FS/年
固有频率	5kHz~650kHz	5kHz~650kHz	5kHz~650kHz	5kHz~650kHz
电气连接	直接引线/航空插件 赫斯曼(或定制)	直接引线/航空插件 赫斯曼(或定制)	赫斯曼	赫斯曼
测量介质	油、水、气体及其他 与316不锈钢不兼容介质	油、水、气体及其他 与316不锈钢不兼容介质	油、水、气体及其他 与316不锈钢不兼容介质	油、水、气体及其他 与316不锈钢不兼容介质
过程连接	螺纹连接	螺纹连接/卫生型连接 法兰连接(可定制)	螺纹连接/卫生型连接 法兰连接(可定制)	螺纹连接/卫生型连接 法兰连接(可定制)

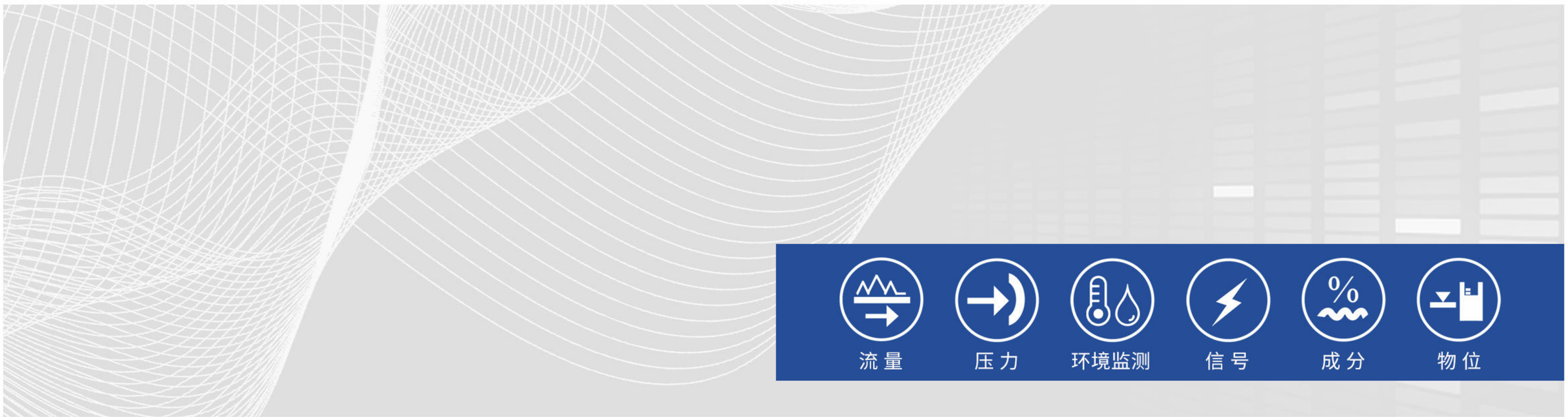

 远传压力表	 2088壳体压力变送器	 智能压力开关	 数显压力表	 机械压力表
FK-YC180	FK-PX400-E	FK-Y210	FK-Y290	FK-Y100系列
12~28VDC(24VDC)	12~32V 10~32V(RS485)	24VDC/110VAC 220VAC/380VAC可选	3V(2节7号电池)	–
4~20mA	4~20mA、1~5V、0~10V 0~5V、RS485等	继电器输出 (高报警 低报警 公共线)	继电器输出 (高报警 低报警 公共线)	–
-0.1~0.1…0.6…1… 1.6…2.5…6…10 …60MPa	-0.1…0~60MPa	(常规量程)-0.1~0.1..1..60MPa (复合量程)-100-60..-10~1..10..100kPa (微压量程)0~1...2.5...5.10...25...50kPa	-0.1…0~60MPa	-0.1…0~60MPa
–	-10~70℃	0~65℃	-10～70℃	–
–	-40~85℃	–	-20～80 ℃	–
-20~60℃	-20~85℃	-25~85℃	-20~85℃	–
IP65	IP65	IP65	IP65	IP65
表压、负表压	表压、绝压、密封压	表压、密封表压	表压、密封表压	表压
0.5 级	0.2 级、0.25 级 0.5 级可选	0.5级、0.25级	0.5级、0.25级	2.5级(60mm) 1.6级(100mm/150mm)
–	±0.3%FS/10℃	–	–	–
–	±0.3%FS/10℃	–	–	–
＜10MPa200% ≥10MPa150%	0.035~10MPa(150%FS) 10~60MPa(125%FS)	量程x2倍(＜10MPa) 量程x1.5倍(＞10MPa)	0.035~10MPa(150%FS) 10~60MPa(125%FS)	–
0.5%FS/年	±0.2%FS/年	–	±0.2%FS/年	–
	5kHz~650kHz	5kHz~650kHz	5kHz~650kHz	–
防水接头	防水接头	–	–	–
空气、水、油等对不锈钢无腐蚀的介质	油、水、气体及其他 与316不锈钢不兼容介质	油、水、气体及其他 与316不锈钢不兼容介质	油、水、气体及其他 与316不锈钢不兼容介质	油、水、气体及其他 与316不锈钢不兼容介质
螺纹连接	螺纹连接/卫生型连接 法兰连接(可定制)	螺纹连接	螺纹连接	螺纹连接

产品概述

FK-P300-E 采用扩散硅压力芯体作为敏感元件内置处理电路将传感器毫伏信号转换为标准电压电流、频率信号输出，可直接与计算机、控制器显示仪表等相连。可进行远距离信号传输。产品安装方便，具有极高的抗震性和抗冲击性。

FK-P300-E 压力变送器

主要特点

· 结构小巧、安装方便

· 高精度、全不锈钢结构

· 微型放大器，电压、电流、RS485 信号输出

· 抗干扰强、长期稳定性好

主要性能指标

量程范围	-0.1-0...60MPa
输出信号	4~20mA、0~10V、0~5V、RS485等
综合精度	0.5 级
压力类型	表压、绝压、密封压
供电电源	10-32VDC
补偿温度	0~70℃
介质温度	-20~85℃
储存温度	-40~85℃
过载压力	0.035~10MPa（150%FS）,10~60MPa（125%FS）
固有频率	5kHz~650kHz
外壳防护	IP65

产品概述

FK-PF200 采用玻璃微熔工艺制造的敏感元件，内部的专用集成电路将传感器毫伏信号转换成标准电压、电流或频率信号，可以直接与计算机接口卡、控制仪表、智能仪表或 PLC 等方便相连。可进行远距离信号传输。该产品安装方便简洁，具有极高的抗震和抗冲击性能。

FK-PF200 玻璃微熔压力变送器

主要特点

- 结构缩小约30%，灵巧且节省安装空间
- 可靠的微熔硅测压技术
- 耐频繁冲击，＞100万次机械寿命
- 9~32V宽电压供电，适用性广泛
- 适用高过载、高脉冲等场景
- 低成本、高可靠性
- 可替代其他硅压阻、溅射薄膜、陶瓷的应用产品

主要性能指标

量程范围	1MPa起
输出信号	4~20mA、0~10V、0~5V等
综合精度	0.5 级
压力类型	表压、绝压、密封压
供电电源	9~32V宽电压供电
补偿温度	0~70℃
介质温度	-20~85℃
储存温度	-40~125℃
过载压力	过载压力200%；破坏压力500%
固有频率	5kHz~650kHz
外壳防护	IP65

温湿度变送器性能参数

性能参数	 温湿度变送器	 温湿度变送器	 管道温湿度变送器	 高温温湿度变送器	 无线温湿度变送器
型号	FK-TH600	FK-TH800S	FK-TH420	FK-TH440	FK-TH706
测量范围	湿度: 0%RH~100%RH 温度:一体:-20～60°C 分体:-20～80°C	温度:壁挂一体式: -40°C～60°C 壁挂分体式: -40°C～80°C(普通型) -40°C～120°C(高温型) 管道式:-40°C～120°C 湿度:0~100%	湿度:0%RH~100%RH 温度:-40～80°C	湿度:0%RH~100%RH 温度:-40~200°C	湿度: 0%RH~100%RH 温度:-20～80°C
准确度	湿度:±3% (10%RH～90%RH) 温度:±0.5°C (-20°C～60°C)	湿度:±3% (10%RH~90%RH) 温度：±0.3°C (0°C~80°C)	湿度:±3% (10～90%，25°C) 温度:±0.3°C (0～80°C)	湿度:±2%RH 温度:±0.3°C	湿度:±3% (10%RH～80%RH) 温度:±0.3°C (0°C～60°C)
信号输出	三线制电流(4~20)mA 精度2‰ 负载500Ω(24VDC) 负载200Ω(12VDC)	三线制电流(4~20)mA，精度1‰， 负载500Ω(24VDC)， 负载200Ω(12VDC)； 电压(0~1)V、(0~5)V、(0~10)V，输入阻抗≥10kΩ，精度1‰；	三线制电流4-20mA 精度1‰ 负载500Ω(24VDC) 负载200Ω(12VDC) 三线制电压5V/10V 精度1‰	(4~20)mA电流信号	–
温漂系数	200ppm/°C	–	50ppm/°C	–	–
通讯功能	RS485通讯 （标准Modbus-RTU协议）				–
显示	–	–	–	–	显示刷新频率:20s 显示稳定时长:8min
分辨率	–	–	–	–	温度:0.1°C 湿度:0.1%
电源	12-24VDC±10% 功耗2.5W	壁挂式：12VDC±10%， 24VDC±10% 管道式：(9~30)VDC	12-24VDC±10% 功耗2.5W	24VDC	2节18650锂电池
尺寸	主机 117×85×41mm	主机 120×104×36mm	主机 117×85×41mm	–	LCD尺寸:(68*63)mm 产品尺寸: (86*85*35)mm
响应时间	T63≤8秒	T63≤8秒	T63≤8秒	≤15s	–
工作温度	主机工作温度 -20～60°C	主机工作温度-40°C～60°C （带显示-20°C～60°C）	主机工作温度 -20～60°C	–	–
防护等级	IP63	IP65	IP65	–	IP64

产品概述

FK-TH800S温湿度变送器可选配一体探头或分体探头，选配实时数码显示(带按键)，可选配2路报警继电器输出。变送器监测环境空气温度和湿度参数，变送为电流、电压信号输出，或使RS485通讯接口数字输出，根据报警设置控制继电器开闭输出。

主要特点

- 高精度瑞士进口芯片
- IP65高防护外壳
- 优质探头防水防潮
- 高亮数码管数值清晰
- 4~20mA/0-5V/0-10V输出
- 多种探头类型可选

FK-TH800S温湿度变送器

主要性能指标

测量变量	温度、湿度	继电器输出	2路常开，250VAC 5A, 30VDC5A (阻性负载)
测量范围	温度：壁挂一体式：-40°C～60°C 壁挂分体式：-40°C～80°C(普通型) -40°C～120°C(高温型) 管道式：-40°C～120°C 湿度：0~100%	通讯输出	RS485接口，标准MODBUS RTU协议
		供电电源	壁挂式: 12VDC+ 10%，24VDC+ 10% 管道式: (9 -30) VDC
准确度	温度：±0.3°C(0°C～80°C) ±0.4°C(-20°C～0°C / 80～100°C) ±0.5°C(-40°C～-20°C / 100°C～120°C) 湿度：±3%(10%～90%) ±4%(0～10% / 90%～100%)	功耗	4W
		响应时间	T63≤8秒
		密封耐压	1MPa
		EMC	电源群脉2000V B级
变送输出	三线制电流(4~20)mA，精度 1‰，负载500Ω(24VDC)，负载200Ω(12VDC)； 电压(0~1)V、(0~5)V、(0~10)V， 输入阻抗≥10kΩ，精度 1‰；	ESD	接触放电4000V间隙放电8000V
		防护等级	IP65
		环境条件	主机工作温度-40°C~60°C (带显示-20°C~60°C)

温湿度显示屏性能参数

性能参数	 小屏温湿度显示屏	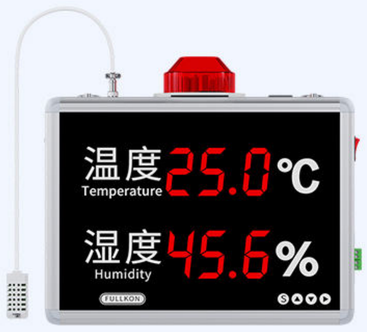 大屏温湿度显示屏	 超大屏温湿度显示屏	 温湿度显示屏(万年历)
型号	FK-TH180	FK-TH260	FK-TH320/330/340/350	FK-TH352
测量范围	湿度: 0~100%RH 温度: -20°C~60°C(内置) -20°C~80°C(外置)	湿度: 0~100%RH 温度:-20°C~60°C(内置) -20°C~80°C(外置)	湿度:0-100RH% 温度: －40～80°C	湿度:0-100RH% 温度: －40～80°C
准确度	湿度:±3% (10-90%RH) 温度:±0.3°C (0°C~80°C)	湿度:±3% (10-90%RH ,25°C) 温度:±0.3°C (0°C~80°C)	湿度:±2RH% 温度:±0.3°C	湿度:±2RH% 温度:±0.3°C
声光报警	–	选配	选配	选配
继电器报警	–	选配	选配	选配
通讯	RS485接口，标准 ModbusRTU协议	RS485接口，标准 ModbusRTU协议	选配	选配
显示	8s(风速:1米/秒)	3s(风速:1米/秒)	–	–
供电电源	24VDC，功耗 2.5W	220VAC±10%,功耗 2.5W	AC110-220V转DC12V 功耗≤5W	AC110-220V转DC12V 功耗≤5W
产品尺寸	272×192×33mm	350×260×50mm	180×280mm 280×390mm 290×490mm 380×580mm	380×580mm
工作环境	温度:-10°C~60°C 湿度:0-85%RH，无结露	温度:-20°C~60°C 湿度:0~85%RH，无结露	－30～60°C	－30～60°C

产品概述

FK-TH260 温湿度显示屏有壁挂和吊挂两种安装方式，可选内置探头和外置探头，实时采集显示环境温度和湿度参数，可选配 RS485 通讯接口，可配报警继电器输出。

主要特点

- 高透亚克力面板
- SENSIRION SHT31温湿度传感器
- 32位MCU高效耐用
- 吊装壁挂两用
- 校准认证/专利证书
- 报警控制/远传通讯
- 多场合适用

FK-TH260温湿度显示屏

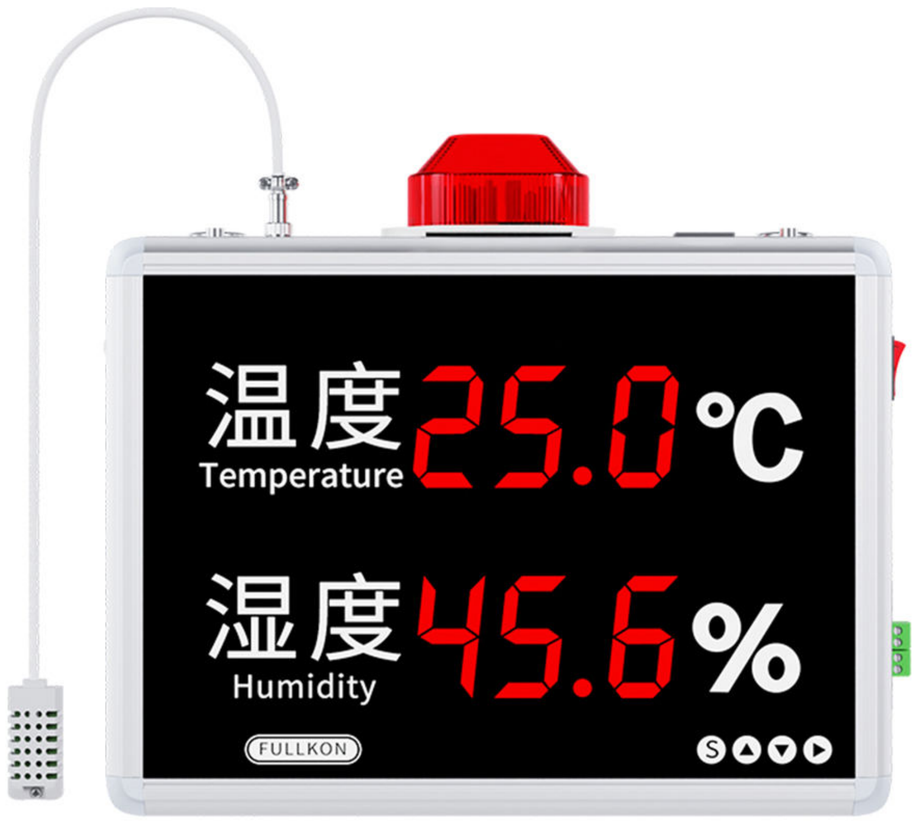

主要性能指标

测量范围	湿度：0~100%RH；温度：-20°C~60°C（一体），-20°C~80°C（分体）
准确度	湿度: ±3% (10-90%RH ,25°C)，±4% (0-10%/90-100%RH)
	温度: ±0.3°C (0~80°C)，±0.4°C (-20~0°C)
报警灯	红色声光报警，60 分贝
报警继电器	常开继电器 220V，1A
通讯	RS485 接口，标准 Modbus RTU 协议
响应时间	3s (风速：1 米/，秒)
供电电源	220VAC±10%,功耗 2.5W
产品尺寸	350×260×50mm
工作环境	温度：-20°C~60°C；湿度：0~85%RH，无结露

露点变送器性能参数

性能参数			
型号	维萨拉DMT143	FK-DPT160	FK-DPT163
测量范围	-80...+20°Ctd	-60... + 20°Ctd/-60... + 60°Ctd	
应用场合	新能源锂电、干燥净化、化工石化、电力工程和食品药品等领域		
传感器类型	高分子薄膜电容	高分子薄膜电容	高分子薄膜电容
外壳	不锈钢紧凑型外壳	紧凑型航空铝	不锈钢标准型外壳
输出方式	RS485/4-20mA(二选一)	RS485/4-20mA(3线制)	RS485/4-20mA(3线制)
准确度	±2°C	±2°C	±2°C
供电电压	10-28VDC	10-28VDC	10-28VDC
连接螺纹	G1/2" ISO228/1 NPT 1/2	G1/2	G1/2
性能参数			
型号	FK-DPT263	FK-DPT286	FK-DPH2000
测量范围	-100 … +20 °Ctd	-100 … +20 °Ctd	-110 … +60 °Ctd
应用场合	锂电生产车间带腐蚀性场合	新能源锂电、干燥净化、化工石化、电力工程和食品药品等领域	现场巡检，工况分析和诊断
传感器类型	氧化铝	氧化铝	高分子薄膜、氧化铝湿敏传感器
外壳	不锈钢紧凑型外壳	不锈钢标准型外壳	PC + ABS
输出方式	RS485/4-20mA(3线制)	RS485/4-20mA(3线制)	数据存储+U盘读取
准确度	±2°C	±2°C	+20 … -60 °Ctd，±2 °Ctd -60 … -100 °Ctd ，±3 °Ctd
供电电压	10-28VDC	10-28VDC	可充锂电池+充电器
连接螺纹	G1/2" ISO228/1	G1/2	G1/2"

产品概述

FK-DPT160 露点变送器用于测量空气中水蒸汽含量的仪器,可以将空气中的水分含量转换成以温度为单位的露点温度,并输出相应的电信号进行监控和控制。

FK-DPT160露点变送器

主要特点

· 抗污染能力强，抗冷凝，抗微粒污染

· 超宽量程范围，-60...+60°Ctd

· 自校准电路设计，确保测量精准及稳定性

· 响应快速，对水分变化的超快响应

· 校准间隔长达两年，减少维护量

主要性能指标

测量范围	-60... + 20°Ctd/-60... + 60°Ctd
准确度	±2°C
传感器类型	高分子薄膜电容
外壳	紧凑型航空铝
输出方式	RS485/4-20mA（3线制）
供电电压	10-28 VDC
连接螺纹	G1/2
应用场合	新能源锂电、干燥净化、化工、石化、电力工程和食品药品等领域
工作温度	-30...+70°C
存储温度	-40...+80°C
相对湿度	0...95%RH
样气流速	＞1L/min
压力	0...5MPa
电流输出	4...20mA（三线制）
防护等级	IP65

露点显示屏性能参数

性能参数				
产品型号	DP260NX	DP260NX-S	DP260W1	DP260W1-S
显示参数	露点温度/温度/湿度			
产品尺寸	350*260*50（mm）			
测温范围	一体：20～60°C，分体：-20～80°C，精度±0.3°C			
测湿范围	0-100%RH，精度±3%			
露点范围	最大（-99~99）°C，可根据传感量程调节（4-20mA）			
供电电源	220VAC±10%,功耗≤8W			
响应时间	≤3s			
通讯接口	RS485接口，标准MODBUSRTU协议			
声光报警	–	标配	–	标配
继电器报警	常开继电器220V3A			
使用环境	主机温度-20～60°C，湿度0-85%，无结露			
				
产品型号	DP320	DP321	DP332	DP333系列
显示参数	露点温度	露点温度/含水量	露点温度/温度/月日时	露点温度/温度/湿度/压差
产品尺寸	240*130*40（mm）		390*330*40（mm）	280*130*40（mm） 390*330*40（mm）
测温范围	－40～85°C,精度±0.3°C			
测湿范围	0～100%RH,精度±3%			
露点范围	-80~20°C（4-20MA输入量程可调），精度±2°C			
电源电压	AC110-220V转DC24V，功耗≤5W			
数码显示	分辨率0.1			
使用环境	－30～60°C			
声光报警	标配		选配	
继电器报警	选配			
RS485通讯	选配			
变送输出	选配（1路4-20mA/两路4-20mA）			
自动记录功能	选配			
TCP以太网通讯	选配（默认MODBUSRTU协议）			

产品概述

FK-DP260 露点显示屏有壁挂和吊挂两种安装方式，提供内置和外置探头两种型号，实时采集显示环境露点、温度和湿度参数，可配 RS485 通讯接口，可配报警灯，可配报警继电器输出。

主要特点

- 高透亚克力面板
- 高精度瑞士进口芯片
- 32位MCU高效耐用
- 吊装壁挂两用
- 校准认证/专利证书
- 报警控制/远传通讯
- 多场合适用

FK-DP260露点显示屏

主要性能指标

测量变量	露点、温度、湿度	响应时间	≤3秒(风速: 1米/秒)
测量范围	露点:最大(-99~99)°C,可根据传感量程调节(4-20mA) 温度:一体: 20~60°C 分体:分体: -20~80°C 湿度: 0-100%RH	通讯接口	RS485接口，标准MODBUS RTU协议
		继电器	常开继电器220V 3A
		供电电源	220VAC±10%
		功耗	≤8W
		报警灯	红色声光报警, 60分贝
准确度	温度: ±0.3°C (0~80°C) ±0.4°C (-20~0°C) 湿度: ±3% (10%~90%，25°C) ±4% (0~10% / 90%~ 100%，25°C)	EMC	电源群脉100V B级
		ESD	接触放电4000V，间隙放电8000V
		环境	主机温度-20~60C,湿度0-85%,无结露

环境监测仪表/楼宇系列

楼宇温湿度性能参数

性能参数	 室内温湿度变送器	 室外温湿度变送器	 风管道温湿度变送器	 水管温度变送器	 探杆式温湿度变送器
产品型号	FK-TH800R	FK-TH800B	FK-TH800G	FK-T800G-S	FK-TH600G
测量范围	0-50°C、0~100%RH -40~60°C、0~100%RH	0-50°C、0~100%RH -40~60°、0~100%RH -40~100°C、0~100%RH	-40~60°C、0~100%RH 0-50°C、0~100%RH 0-100°C、0~100%RH	0~50°C -20~80°C 0~100°C	-20~80°C、0~100%RH -40~80°C、0~100%RH ±0.5°C、±3%RH
准确度	±0.5°C、±3%RH			±0.5°C	±0.5°C、±3%RH
显示功能	液晶数显（选配）				-
通讯输出	RS485通讯（标配）	RS485通讯（标配）	RS485通讯（标配）	RS485通讯（选配）	RS485通讯（标配）
变送输出	4-20mA、0-10V（标配，二选一）				-
供电方式	24VDC/AC（默认） 220VAC（定制）		24VDC/AC		9~30VDC
防护等级	-	IP65等级			-

压差/二氧化碳/风速性能参数

性能参数	 微压差变送器	 二氧化碳变送器	 管道风速变送器	 水浸变送器	 超声波热量表
产品型号	FK-PDF200	FK-CT800	FK-WT800	FK-T800G-S	FK-MFU
测量范围	0-50Pa（微压） 0-100Pa（微压） -50~50Pa（微压） -100~100Pa（微压） 0~1000Pa -1000~1000Pa	0~2000ppm 0~5000ppm 其他定制	0-5m/s 0-10m/s 0-15m/s 0-30m/s	-	DN15~DN50
准确度	1%F.S（常压）	±75ppm±3%	±(0.2M/S+测量值的2%)		2或3级
显示功能	液晶显示（选配）				-
通讯输出	RS485通讯（选配）				
变送输出	4-20mA、0-10V（标配，二选一）				
供电方式	24VDC/AC	24V(默认) 220VAC(定制)	24V（默认）	7-36V	电池供电
防护等级	IP65			探头IP68，主机IP65	IP65

产品概述

FK-PDF200微压差变送器用于测量检测气体压差和表面压力及楼宇增压和空气流动控制所需要的精确压力，广泛应用于实验室、管道风机、暖通设备、集成系统等场合。

主要特点

FK-PDF200微压差变送器

· 微压芯体，精准测量

· 温度自动补偿，误差小

· 高清液晶实时显示

· 采用分体式旋转式壁挂安装挂板，方便快捷

· IP65高防护外壳，防水防尘防腐蚀

· 支持仪表上云，手机电脑同步查看数据

主要性能指标

产品型号	FK-PDF200系列	
名称	微压差变送器	压差变送器
检测量程	0-50/0-100/±50/±100Pa	0~1000Pa/±1000Pa
供电方式	24VAC/DC	
输出信号	0-10V/4~20mA+ RS485通讯	0- 10V/4 -20mA+RS485通讯
测量精度	±1%F.S	±1%F.S
功率大小	平均功耗:≤1w	
接线标准	线截面积< 1.0mm^2	
防护等级	IP65	
工作环境	-10-65℃	
储存环境	-10-65℃	
生产标准	ISO9001质量体系	

在线式尘埃粒子计数器性能参数

性能参数				
产品型号	FK-DPC100	FK-DPC100X	FK-DPC1000	FK-DPC1000X
检测原理		激光散射原理		
通道数	六通道（0.3μm、0.5μm、1.0μm、2.5μm、5.0μm、10μm）			
检测粒径范围	0.3~10μm		0~1,000,000pcs/28.3L	
计数效率	50%@0.3μm；100%@≥0.5μm			
上电稳定时间	≤8s			
数据刷新频率	1s			
工作条件	0℃～45℃；0~95%RH（非凝结）			
存储条件	-20~60℃，0~95%RH (非凝结)			
工作电压	DC 12V	DC 12-24V	DC 24V±15%	
平均工作电流	≤1A		≤3A	
通讯接口	RS485接口(标配)；RJ45接口(标配) 4-20mA模拟；信号接口(标配)		RS485 接口(标配)；RJ45(选配)	
产品寿命	≥3年			
采样流量	2.83L/min		28.3L/min	
采样头	—		等速采样探头	
外接采样管	—		内径：φ10mm	
工作模式	—		工作2min 睡眠28min	可调节(默认:工作 2min睡眠 28min)
显示	—	3.5寸彩屏	—	3.5寸彩屏
温湿度精度	—	温度:±1℃　湿度:±8%RH	—	

壁挂式/手持式尘埃粒子计数器性能参数

性能参数	 风扇版	 风扇版+3.5寸显示屏	 气泵版	 气泵版+3.5寸显示屏	 手持式
产品型号	DPC100-J	DPC100X-J	DPC100-E	DPC100X-E	DPC1000H
测量输出	0.3~10μm共6通道粒子数(0.3μm、0.5μm、1.0μm、3.0μm、5.0μm、10μm)				
采样流量	2.83L/min				
洁净度	千级、万级、十万级				100级 ～ 100万级
采样浓度	-				≤35000颗/L
采样单位	个/2.83L （屏幕显示数据单位：个/28.3L）				颗、颗/m^3、颗/FT^3 等三种单位选择
通讯输出	RS485通讯（标配）				-
输出功能	4G/网口版(选配)				
供电方式	DC12V（9~25VDC）				DC8.4V；AC 220V±10%，50Hz±2Hz
工作环境	温度 -20-60℃ 湿度 0-99%RH 大气压力 86KPa~110KPa				温度 10℃—35℃ 相对湿度 ≤75% 大气压力 86kPa—106kPa
功耗	3.5W				8W
外形尺寸	173×104×63mm				140×280×100mm

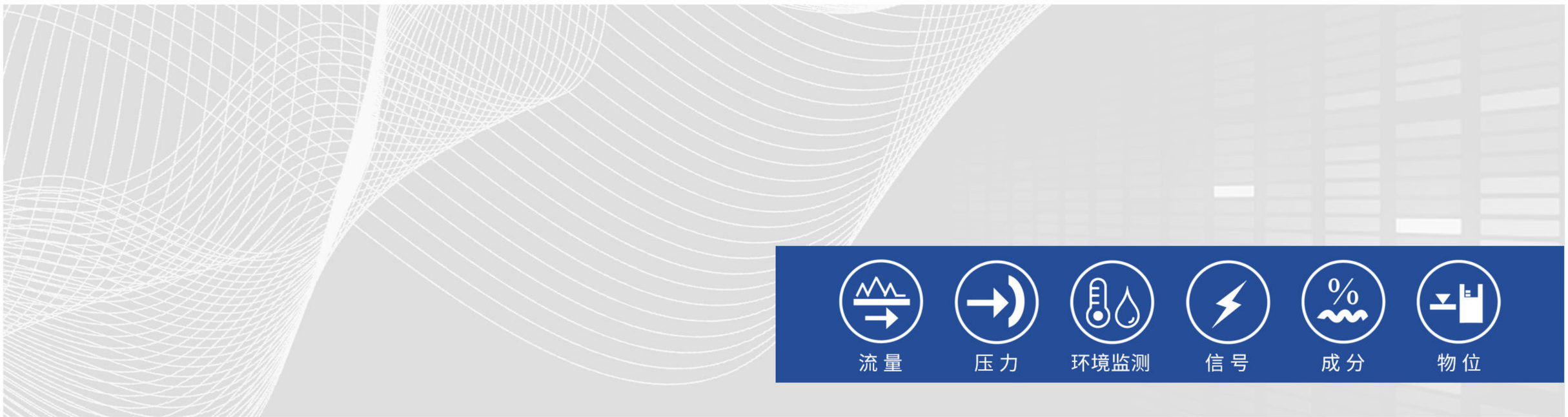

环境监测综合看板性能参数

产品展示	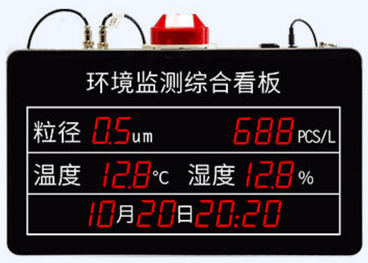		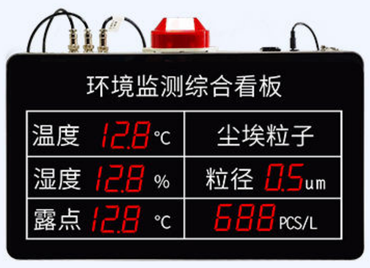	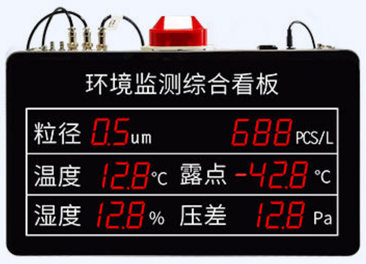
产品型号	FK-DPC2003	FK-DPC2003A	FK-DPC2003B	FK-DPC2004
显示参数	尘埃粒子/温度/湿度/月日时	尘埃粒子/温度/湿度/压差	尘埃粒子/温度/湿度/露点	尘埃粒子/温度/湿度/露点/压差
产品尺寸	490mm* 290mm			
尘埃粒子	0.3μm、0.5μm、 1.0μm、2.5μm、 5.0μm、 10.0μm			
测温范围	- 40~80C,±0.3°C			
测湿范围	0~ 100RH%,±2RH%			
露点范围	/		-80~ 20°C(DMT143),±2°C	
压差范围	/	100~100Pa,±2Pa	/	-100~100Pa,±2Pa
电源电压	AC110-220V转DC12V,功耗≤5W			
数码显示	分辨率0.1			
使用环境	-30~60°C			
声光报警	可定制			
RS485通讯	可定制			
备注	尘埃粒子计数器、露点仪另配			

产品概述

FK-DPC系列在线粒子计数器采用光学散射原理，可精确检测并计算单位体积内空气中不同粒径的悬浮颗粒物的个数，内置丰控仪表独特的尘源智能识别模块，具有 28.3L/min 大流量的气体采样速率，可同时输出五个通道的颗粒数，示值误差满足 JJF-1190 标准。

FK-DPC在线式尘埃粒子计数器

主要特点

- 高效粒子识别率
- 恒定流量气体采样系统，确保采样稳定
- 五通道同时输出（0.3μm、0.5μm、1.0μm、5.0μm、10μm粒子个数）
- 可实时显示各粒径数量，显示等级，以及报警显示等
- 工业级激光器，可靠性高
- 支持对标准源系数校正
- 支持pcs/28.3L和pcs/m^3单位切换
- 支持中英文界面显示切换
- 支持TCP/IP MQTT 协议
- 宽温度工作范围

主要性能指标

检测原理	激光散射原理
通道數	多通道(0.3μm、0.5μm、1.0μm、 5.0μm、 10μm)
计数效率	50%@0.3μm　100%@≥0.5um (25±2°C，50±10%RH环境条件)
检测范围	0~1,000,000 pcs/28.3L
上电稳定时间	≤8s
数据刷新频率	1s
工作条件	0C~45°C; 0~95%RH (非凝结)
存储条件	-20~60°C，0~95%RH (非凝结)
工作电压	DC 24.0V±15%
平均工作电流	≤3A
通讯接口	RS485接口(标配)　RJ45接口(标配)
产品寿命	≥3年
采样流量	28.3L /min
采样头	等速采样探头
外接采样管	内径: Φ10mm　长度:≤3m
工作模式	可调节(默认:工作2min/睡眠28min)
显示	3.5寸彩屏
校准	JJF 1190-2008

产品概述

FK-DPC系列是基于激光散射原理的多通道粒子计数传感器，可准确测量行业通用的6种粒径。通过标准RS485接口和Modbus-RTU协议，将数据实时传输至各种智能终端，减少人为参与，实现无人化智能监测。

主要特点

FK-DPC壁挂式尘埃粒子计数器

- 计数效率高，重复性和一致性好
- 工业级激光光源，数据准确
- 空气动力学修正，光路和气路自检，对震动不敏感，可靠性高
- 采用恒流进气风扇主动采样，可支持稳定、长时间、高负压采样
- 六通道同时输出（0.3μm、0.5μm、 1μm、3μm、5μm、10μm粒子个数）
- RS485和UART TTL串口两种输出，可选配4G、以太网
- 全自动测量，可远程控制，无线传输，数据实时上传至物联网平台
- 标准采样流量2.83L/min，气泵/风扇两种采样方式可选

主要性能指标

测量输出	0.3~10μm共6通道粒子数	响应时间	1S
量程	4,000,000个/ft3	通讯接口	RS-485+ UART TTL
输入电压	DC12V [9~25VDC]	通讯协议	Modbus-RTU
额定功率	3.5W	计数效率	0.3μm/50% >0.45μm/100%(根据IS021501)
休眠功率	0.6W	相对误差	±15%
工作温度范围	-20-60°C	产品尺寸	173*104*63
湿度范围	0-99%RH	软管尺寸	内径: ϕ5mm;外径: ϕ8mm
工作大气压力	86KPa~110KPa	寿命	3年

电量性能参数

性能参数	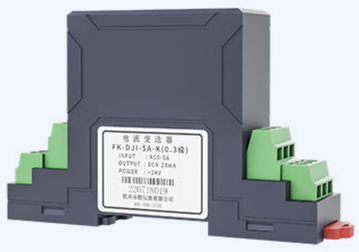 交流电流变送器	 交流电流变送器	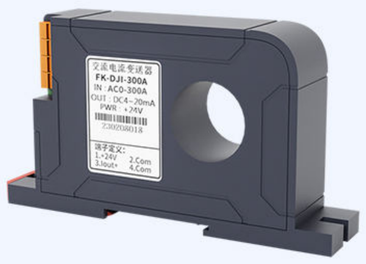 交流电流变送器	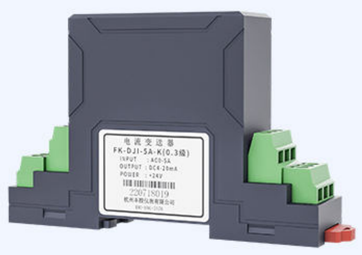 交流电压变送器
外形尺寸	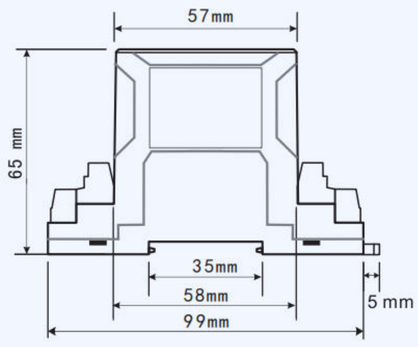	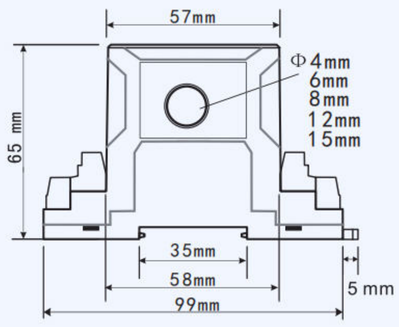	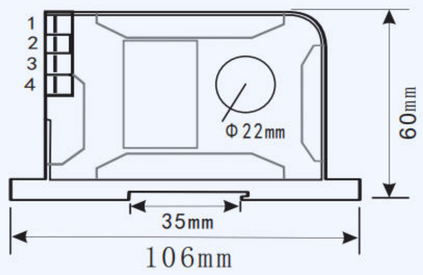	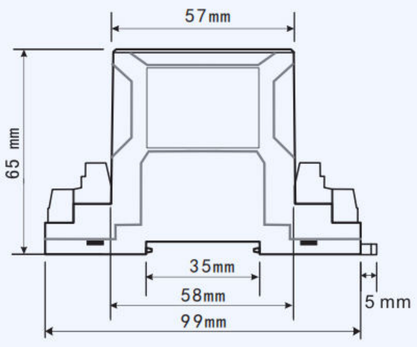
型号	FK-DJI-A	FK-DJI-B	FK-DJI-C	FK-DJU
孔径大小	无孔	8mm/15mm	22mm	无孔
量程范围	0-5A(10A.Max)	0-50/100A	0-100/300/500A	0-500V(1000V.Max)
安装方式	标准导轨+平面螺钉固定	标准导轨+平面螺钉固定	标准导轨+平面螺钉固定	标准导轨+平面螺钉固定
负载能力	电压输出-5mA;电流输出-6V	电压输出-5mA;电流输出-6V	电压输出-5mA;电流输出-6V	电压输出-5mA;电流输出-6V
准确度	0.3级	0.3级	0.2级、0.5级	0.2级、0.5级
过载能力	2倍标称输入	10倍标称输入	10倍标称输入	2倍标称输入
温度漂移	≤100PPM(电压输出) ≤300PPM(电流输出)	≤100PPM(电压输出) ≤300PPM(电流输出)	≤100PPM(电压输出) ≤300PPM(电流输出)	≤100PPM(电压输出) ≤300PPM(电流输出)
隔离耐压	3kV/50Hz,1min	3kV/50Hz,1min	3kV/50Hz,1min	3kV/50Hz,1min
失调电压	≤10mV（电压输出）	≤10mV（电压输出）	≤10mV（电压输出）	≤10mV
消耗电流	功耗＜0.5W			
响应时间	250ms	250ms	250ms	250ms
工作温度	（-20~+80）°C	（-20~+80）°C	（-20~+80）°C	（-20~+80）°C
存储温度	（-25~+85）°C	（-25~+85）°C	（-25~+85）°C	（-25~+85）°C

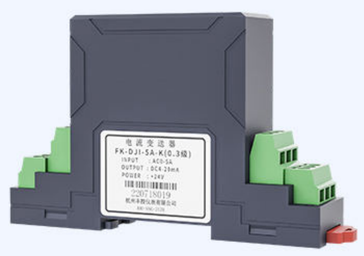		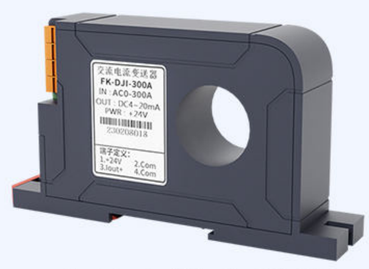	
直流电流变送器	直流电流变送器	直流电流变送器	直流电压变送器
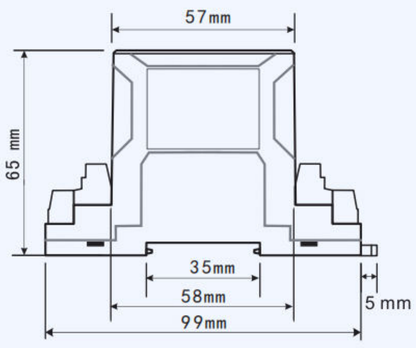	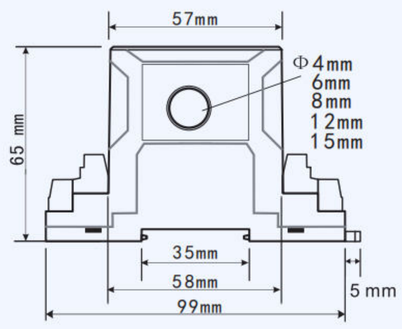	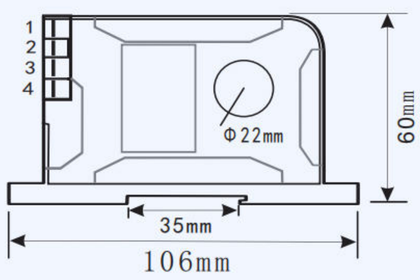	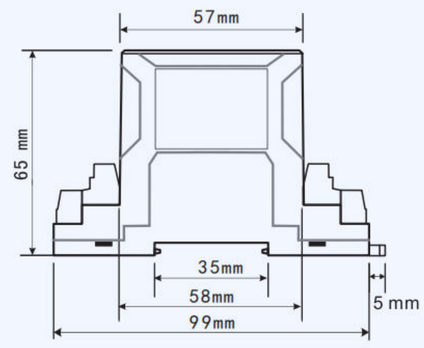
FK-DZI-A	FK-DZI-B	FK-DZI-C	FK-DZU
无孔	8mm/15mm	22mm	无孔
0-5A(10A.Max)	0-50/100A	0-100/300/500A	0-500V(1000V.Max)
标准导轨+平面螺钉固定	标准导轨+平面螺钉固定	标准导轨+平面螺钉固定	标准导轨+平面螺钉固定
电压输出-5mA;电流输出-6V	电压输出-5mA;电流输出-6V	电压输出-5mA;电流输出-6V	电压输出-5mA;电流输出-6V
1级	1级	1级	1级
2倍标称输入	10倍标称输入	10倍标称输入	2倍标称输入
≤100PPM(电压输出) ≤300PPM(电流输出)	≤100PPM(电压输出) ≤300PPM(电流输出)	≤100PPM(电压输出) ≤300PPM(电流输出)	≤100PPM(电压输出) ≤300PPM(电流输出)
3kV/50Hz,1min	3kV/50Hz,1min	3kV/50Hz,1min	3kV/50Hz,1min
≤10mV（电压输出）	≤10mV（电压输出）	≤10mV（电压输出）	≤10mV
功耗＜0.5W			
250ms	250ms	250ms	250ms
(-20~+80)°C	(-20~+80)°C	(-20~+80)°C	(-20~+80)°C
(-25~+85)°C	(-25~+85)°C	(-25~+85)°C	(-25~+85)°C

 霍尔电流变送器	 霍尔电流变送器	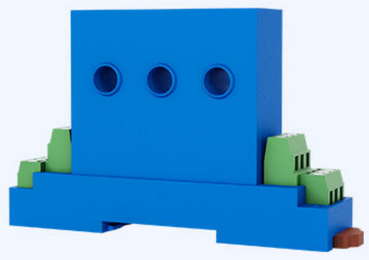 三相交流电流变送器	 三相交流电压变送器
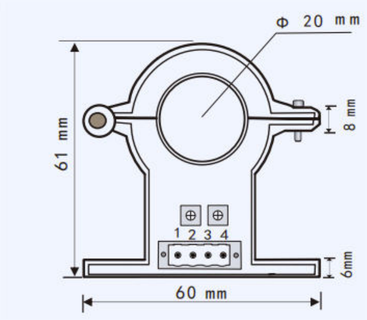	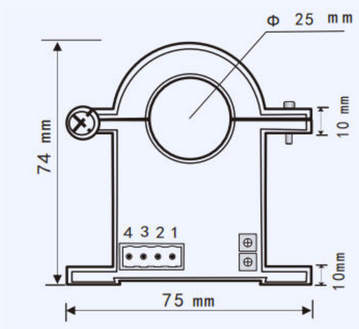	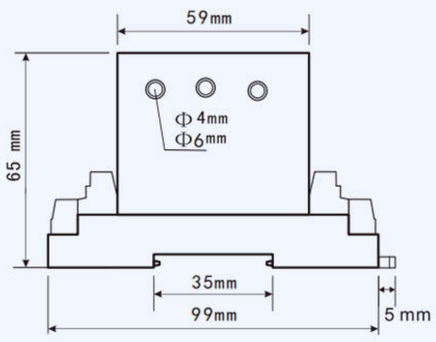	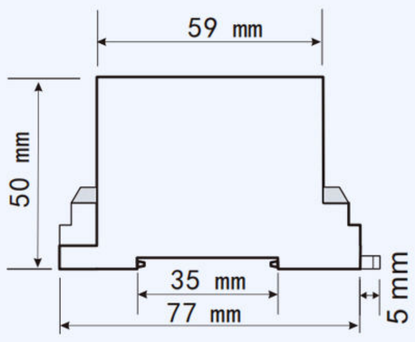
FK-HRI	FK-HRI	FK-SJI	FK-SJU
20mm	25mm/38mm/50mm	6mm	无孔
0-50/100A	25mm:0-100/150/200/300A 38mm/50mm: 0-300/500/600/800A	0-10/30A	0-500V
平面螺钉固定	平面螺钉固定	标准导轨	标准导轨+平面螺钉
电压输出-5mA;电流输出-6V	电压输出-5mA;电流输出-6V	电压输出-5mA;电流输出-6V	电压输出-5mA;电流输出-6V
10A～20A：2.5% 20A～50A：2% ≥50A：1%	10A～20A：2.5% 20A～50A：2% ≥50A：1%	0.5级、1.0级	0.5级、1.0级
2倍标称输入	2倍标称输入	10倍标称输入	2倍标称输入
≤350PPM/°C	≤350PPM/°C	3kV/50Hz,1min	3kV/50Hz,1min
3kV/50Hz,1min	3kV/50Hz,1min	≤10mV	≤10mV
≤20mV	≤20mV	≤100PPM（电压输出） ≤350PPM（电流输出）	≤100PPM（电压输出） ≤350PPM（电流输出）
–	–	≤25mA	≤25mA
＜10ms（跟随输出） ＜250ms （平均值，真实有效输出）	＜10ms（跟随输出） ＜250ms （平均值，真实有效输出）	＜250ms	＜250ms
(-20~+80) °C	(-20~+80) °C	(-20~+80) °C	(-20~+80) °C
(-25~+85) °C	(-25~+85) °C	(-25~+85) °C	(-25~+85) °C

产品概述

FK-DJI 电流变送器对被测的交流电流信号通过隔离器件进行信号隔离，输出为线性0-5V、0-10V 0-20mA、4-20mA等标准信号。

广泛应用于电网监测，电机信号监测、铁路系统信号监测等行业。

FK-DJI 电流变送器

主要特点

- 0.3级高精度
- 抗干扰能力强
- 线性度好
- 长期稳定性高
- 低温漂

主要性能指标

输入信号	0~10A、0~20A、0~50A、0~100A等
输出信号	4-20mA、0-5V、0-10V、RS485
供电电源	DC24V、AC220V等
线性度	0.1%
分辨率	无
绝缘耐压	3kV/50Hz,1min
输出温漂	≤100PPM(电压输出）；≤300PPM(电流输出）
失调电压	≤10mV（电压输出）
响应时间	250ms
工作温度	(-20~+80)°C
存储温度	(-25~+85)°C
工作原理	闭路 零磁通 磁平衡式

隔离器性能参数

性能参数	 电流隔离器	 电压隔离器	 温度隔离器
型号	FK-SG01E	FK-SG02E	FK-SG03E
供电电压范围	20~30VDC	20~30VDC	20~30VDC
额定电压	24VDC	24VDC	24VDC
电流消耗 (24VDC供电时)	约95mA(2入2出)	约95mA(2入2出)	约90mA(2入2出)
输入信号	4~20mA;0~20mA;0~10mA; 其它指定直流电流	1~5V;0~5V;0~10V; 其它指定直流电压	热电阻：Pt100、Pt1000、Ni1000、Cu50、Cu100等 热电偶：K、J、E、T、N、R、S、B、钨、铼等
输入阻抗	50Ω	/	激励电流：0.5mA 引流电阻：0-20Ω、二线或三线长度一致
给变送器的 配电电压	18~28VDC		
最大输入电流限制	约30mADC	约30mADC	
输出电流	4~20mA;0~20mA;0~10mA; 其它指定直流电流	1~5V;0~5V;0~10V; 其它指定直流电压	4~20mA;0~20mA;0~10mA; 其它指定直流电流
电流输出允许负载	0~500Ω	/	0~500Ω
输出纹波	<50mVp-p	<50mVp-p	<50mVp-p
传输精度	±0.1%F·S	±0.1%F·S	±0.1%F·S
温度漂移	±0.01%F·S/℃	±0.01%F·S/℃	±0.01%F·S/℃
电源变动影响	0.05%(允许电压范围)	0.05%(允许电压范围)	0.05%(允许电压范围)
响应时间	<10ms	<10ms	<500ms
环境温度	-20℃~+60℃	-20℃~+60℃	-20℃~+60℃
湿度范围	5~95%RH (无冷凝)	5~95%RH (无冷凝)	5~95%RH (无冷凝)
安装方式	DIN标准导轨	DIN标准导轨	DIN标准导轨
重量	约100g	约100g	约100g
绝缘电阻	≥100MΩ/500VDC	≥100MΩ/500VDC	≥100MΩ/500VDC
绝缘强度	≥1500VAC/1min	≥1500VAC/1min	≥1500VAC/1min

产品概述

SG系列信号隔离器主要用于工业控制系统中，通过隔离和转换输入信号，确保信号传输的稳定性和可靠性。

SG系列信号隔离器

主要特点

- 隔离/配电/变送一体
- 输入-输出-电源三端隔离
- 耐燃性材质外壳，13mm轻薄机身，可密集安装，组合拆卸方便
- 组态可调节输入信号
- 插拔式接线端子，可带电插拔
- 35mm导轨式独立安装

主要性能指标

型号	输入类型	输出类型	规格
FK-SG01E	无源/有源4 -20mA	4-20mA 0-10V等信号	一入一出
			一入二出
			二入二出
FK- SG02E	有源4-20mA/0-10V等		一入一出
			一入二出
			二入二出
FK- SG03E	Pt100/TC等温度信号		一入一出
			一入二出
			二入二出

安全栅性能参数

性能参数	 电流安全栅	 电流安全栅	 开关量安全栅	 温度安全栅
型号	SFX110/SFX112/SFX210	SFX114	SFX140/SFX141/SFX142	SFX130
规格	输入型/一入一出 输入型/一入二出 输出型/一入一出	输入型/二入二出	输入型/一入一出 输入型/一入二出 输入型/二入二出	输入型/一入一出
防爆标志	[Ex ia Ga] II C	[Ex ia Ga] II C	[Ex ia Ga] II C	[Ex ia Ga] II C
输入信号	直流电流信号 4～20mA	直流电流信号 4～20mA	干接点或NAMUR接近开关 输入信号>2.1mA时，表示为“1” 输入信号<1.2mA时，表示为“0”	热电阻Pt100
输入阻抗	约75Ω	约75Ω	1kΩ	—
输出信号	有源电流 4～20mA	有源电流4～20mA； 无源电流4～20mA；	继电器触点（默认常开）	4～20mA
负载能力	RL≤550Ω	有源电流4～20mA:RL≤500Ω； 无源电流4～20mA:RL≤[(U-3)/0.02]Ω;U 为回路供电电压	2A/250VAC，2A/30VDC	RL≤550Ω
配电电压	开路电压≤26V，满载20mA输出时，电压≥16V	开路电压≤26V，满载20mA输出时，电压≥15.5V	—	—
准确度	±0.1%F.S（25°C±2°C）	±0.1%F.S（25°C±2°C）	—	量程范围<100°C时:±0.1°C 量程范围≥100°C时:±0.1%F.S
温度漂移	40ppm/°C	40ppm/°C	—	40ppm/°C
响应时间	≤2ms	≤2ms	≤20ms	≤500ms
介电强度	≥2500VAC(本安侧/非本安侧之间);≥1500VAC(电源/非本安侧之间)			
绝缘电阻	≥100MΩ			
电源	18～32VDC			
满载功耗	24VDC供电，单路满载输出时1.3W;24VDC供电双路满载输出时1.8W	双路有源电流输入，两路输出 1.3W;双路二/三线制输入，两路输出 2.5W	-	24VDC供电，单路满载输出时0.7W;24VDC供电双路满载输出时1.3W
外形尺寸	12.7×110×118.9(mm)	17.7×110×118.9(mm)	12.7×110×118.9(mm)	12.7×110×118.9(mm)
安装方式	标准35mmDIN导轨卡式安装	标准35mmDIN导轨卡式安装	标准35mmDIN导轨卡式安装	标准35mmDIN导轨卡式安装

产品概述

SFX系列安全栅可向危险区的变送器提供隔离的工作电源，同时检测回路中的电流，经隔离变送输出电流信号到安全区。本产品支持 HART信号双向传输。输入端、输出端及电源端三端隔离，具有功耗低、温度特性好等优点。

SFX系列安全栅

主要特点

- 本安防爆认证
- 中国3C认证
- 二/三/四线制通用
- 0.1级高精度

主要性能指标

型号	输入类型	输出类型	规格
SFX110(输入型)	无源/有源4-20mA	4-20mA（默认） 其他定制	一入一出
SFX112(输入型)	无源/有源4-20mA		一入二出
SFX114(输入型)	无源/有源4-20mA		二入二出
SFX210(输出型)	无源/有源4-20mA		一入一出
SFX130(输入型)	PT100热电阻		一入一出
SFX140（输入型）	开关量	继电器	一入一出
SFX141（输入型）	开关量	继电器	一入二出
SFX142(输入型)	开关量	继电器	二入二出

水质控制器性能参数

性能参数	 pH控制器	 pH控制器	 pH控制器(符合CCEP环保认证)	 电导率仪	 电导率仪
型号	FK-PH163S	FK-PH6.5	MDC-PH	FK-TDS210-B	FK-EC480
屏幕尺寸	2.8 英寸单色液晶显示屏	2.8 英寸单色液晶显示屏	4.3英寸全视角彩屏	2.8英寸LCD显示	3½ 位 LCD 显示
测量范围	pH：(0.00 ~ 14.00) pH ORP：(-2000 ~ 2000) mV	pH：(0.00 ~ 14.00) pH ORP：(-2000 ~ 2000) mV	pH/锑：(-2.00 ~ 16.00) pH ORP：(-2000 ~ 2000) mV	0~20000μS/cm	0～20μS/cm 0～200μS/cm 0～2000μS/cm
精度	pH：±0.02pH ORP：(-2000 ~ -1000) mV，±2mV (-1000 ~ 1000)mV，±1mV (1000 ~ 2000)mV，	pH:±0.02pH ORP:(-2000 ~ -1000)mV，±2mV (-1000 ~ 1000)mV，±1mV (1000 ~ 2000)mV，±2mV	pH：±0.02pH 锑：±0.2pH ORP：±2mV	±2%F.S	1.5%F.S
分辨率	pH：0.01pH； ORP：1mV	pH：0.01pH ORP：1mV	pH/锑：0.01pH； ORP：1mV	0.01μS/cm	0.01μS/cm
稳定性	0.02pH	0.02pH	-	±1%F.S/y	±2×10^{-3}(FS)/24h
输入阻抗	⩾10^{12}Ω	⩾10^{12}Ω	⩾10^{12}Ω	—	—
温度测量范围	(-10~60)°C准确度±0.3°C (60~130)°C准确度±2°C	-10~130°C	-10~130°C	-10~130°C	0～100 °C
温度补偿	手动补偿/自动补偿	手动补偿/自动补偿	手动补偿/自动补偿	—	以 25°C为基准， 自动温度补偿
供电电源	AC：220V±10%，50Hz /60Hz DC：24V±10%	AC：220V±10%，50Hz /60Hz 110V±10% DC：24V±10%	AC：(85~265)V，50/60Hz DC：(21.6~26.4) V	AC220V±10%,50Hz 110V±10%	AC220V±10%, 50/60Hz DC24V
继电器报警	2 路继电器干触点， 触点容量 AC250V，3A	2 路继电器干触点， 触点容量 250VAC，3A	3路SPST(2路报警+1路清洗)， 常开常闭型，容量 250VAC，5A	继电器滞后量任意设定 继电器负载3A/250VAC	1路SPDT
485通讯	隔离式，RS485 输出， Modbus-RTU 通讯协议	隔离式，RS485 输出， Modbus-RTU 通讯协议	RS-485通讯功能，兼容 标准MODBUS RTU协议	RS-485通讯功能，兼容 标准MODBUS RTU协议	—
变送功能	可设置隔离变送4~20mA 输出，最大环路750Ω， ±0.2%F.S	可设置隔离变送4~20mA 输出，最大环路750Ω， ±0.2%F.S	可设置隔离变送0/4～20 mA输出，最大环路750Ω， ±0.1%F.S，符合 NAMUR NE 43 标准的要求	可设置隔离变送4~20mA 输出，最大环路750Ω ±0.2%F.S	4~20mA
外形尺寸	96mm×96mm×113mm	100×100×150(mm)	151×144×118(mm)	100×100×150(mm)	96×48×100(mm)
开孔尺寸	92×92mm	92.5×92.5(mm)	138×138(mm)	92.5×92.5(mm)	92×45(mm)

流量 压力 环境监测 信号 成分 物位

 通用型控制器	 低浊度在线分析仪	 余氯在线分析仪	 流通式浊度仪	 多参数水质分析仪	 多参数水质分析仪
MDA-U2	MCA-TU	MCA-CL	FK-PTU300	FK-MPP1000	iWater X
2.8英寸LCD显示	—	—	—	7英寸彩色触摸屏	7英寸彩色触摸屏
pH：(0.00～14.00) pH ORP：(-2000～2000) mV 溶解氧：(0～40)mg/L 电导率：(0～70)mS/cm 浊度：(0～4000)NTU 污泥浓度：(0～120000)mg/L (可适配溶解氧/浊度/污泥浓度传感器，并兼容更多数字电极)	（0～20）NTU	（0～5）mg/L （0～20）mg/L	0-1NTU 0-20NTU 0-100NTU	浊度:0-1NTU/0-20NTU/0-100NTU/0-4000NTU 余氯/二氧化氯:0-5mg/L/0-20mg/L PH/ORP:0-14pH,±2000 mV(ORP) 温度:0-50°C;溶解氧:0-20mg/L 电导率:0-2000uS/cm	COD：(0~1000)mg/L 高锰酸钾盐指数：(0~20)mg/L 氨氮：(0~50)mg/L 总磷：(0~10)mg/L 总氮：(0~50)mg/L
参考连接传感器的技术资料	2%或±0.02NTU（取较大值）	±3%（DPD 比对误差±10%或±0.05 mg/L，取大值）	±2%或±0.015 NTU取较大值	浊度:2%或±0.02NTU; 2%或 0.1NTU(0-4000NTU) 余氯/二氧化氯:±0.05mg/L或±5% PH/ORP:±0.1pH,±20mV(ORP),或±2% 温度:±0.5°C;溶解氧:±0.3mg/L 电导率:±1.5%FS	±10%
参考连接传感器的技术资料	0.0001NTU（<1NTU） 0.001NTU（≥1NTU）	0.001mg/L	0.001NTU	浊度:0-1NTU/0-20NTU/0-100NTU:0.001NTU 0-4000NTU：0.01NTU 余氯/二氧化氯:0.01mg/L PH/ORP:0.01pH,±1mV（ORP） 温度:0.1°C;电导率:-;溶解氧:-	—
—	≤ 1.5%	—	—	—	—
—	—	—	—	—	—
0~60°C	0~60°C	0°C~45°C	0~50°C	0~50°C	0~50°C
—	—	—	—	—	
100~240VAC, 24VDC(可选配)	220VAC	220VAC	DC24V	AC220V±10%,50Hz	(220±22)VAC， (50±1)Hz;24VDC
2路SPDT，常开常闭型，容量250VAC，3A	2路SPDT，常开常闭型，容量250V AC，3A	2路SPDT，常开常闭型，容量250V AC，3A	—	—	—
RS-485通讯功能，兼容标准MODBUS RTU协议	RS-485通讯功能，兼容标准MODBUS RTU协议	RS-485通讯功能，兼容标准MODBUS RTU协议	通讯	RS-485通讯功能，兼容标准MODBUS RTU协议	RS-485通讯功能，兼容标准MODBUS RTU协议
可设置隔离变送4~20 mA输出，最大环路500Ω，±0.2%F.S	可设置隔离变送4~20 mA输出，最大环路500Ω，±0.2%F.S	可设置隔离变送4~20 mA输出，最大环路500Ω，±0.2%F.S	—	—	4~20mA输入， 4~20mA输出
100×100×150(mm)	350×350×200mm	321×300×200mm	183×349×113.5(mm)	800×506×180(mm)	67×146×68(mm)
92.5×92.5(mm)	—	—	—	—	—

产品概述

FK-PH163S控制器是一款用于在线监测 pH/ORP 值的仪表，广泛应用于火电、化工化肥、冶金、环保、制药、生化、食品和自来水等行业，对溶液中 pH 值或 ORP 值和温度连续监测。连续监测数据通过变送输出连接记录仪实现远传监控与记录。

FK-PH163S控制器

主要特点

- 模块化电路设计。
- 隔离变送输出，抗干扰能力强。
- 隔离 485 通讯。
- 支持 pH/ORP、温度测量。
- 支持温度手动/自动补偿。
- 高、低报警可设。
- 蜂鸣器可开关。

主要性能指标

测量范围	pH：(0.00 ~ 14.00) pH　ORP：(-2000 ~ 2000) mV
测量误差	pH：±0.02pH ORP：(-2000 ~ -1000)mV，±2mV　(-1000 ~ 1000)mV，±1mV　(1000 ~ 2000)mV，±2mV
分辨率	pH：0.01pH；ORP：1mV
重复性	0.02pH
显示屏	2.8 英寸单色液晶显示屏，分辨率 128*64
温度补偿	NTC10K：(-10~60)°C准确度±0.3°C，(60~130)°C准确度±2°C 范围：(-10~130)°C 手动/自动
变送输出	隔离式，（4~20）mA 可设定对应 pH/ORP 测量范围，最大负载 750Ω，输出准确度±0.2%FS
通讯输出	隔离式，RS485 输出，Modbus-RTU 通讯协议
报警输出	2 路继电器干触点，触点容量 AC250V，3A
供电电源	AC：220V±10%，50Hz/60Hz；DC：24V±10%
外形尺寸	96mm×96mm×113mm
开孔尺寸	92mm×92mm

产品概述

MDA-U2 控制器是一款智能在线化学分析仪器，广泛应用于火电、化工化肥、冶金、环保、制药、生化、食品和自来水等各个行业。控制器与多种传感器配套使用，对溶液中的 pH、ORP、电导率、溶解氧、浊度、污泥浓度等水质参数进行连续监测。连续监测数据通过变送输出连接记录仪实现远传监控与记录，也可以连接 RS485 接口通过 Modbus-RTU 协议与计算机通讯，从而实现计算机对仪表监控与记录。

MDA-U2控制器

主要特点

- 通用型控制器可匹配 pH/ORP/电导率/溶解氧/浊度/污泥浓度等数字传感器。
- 光电隔离（4~20）mA 变送输出，抗干扰能力强。
- 光电隔离 RS485 通讯
- 具有组态温度手动、自动补偿功能。
- 高、低报警功能及迟滞量可设。
- 蜂鸣器、液晶背光可开关。

主要性能指标

测量变量	pH/ORP/电导率/溶解氧/浊度/污泥浓度
测量范围	pH:(0.00 ~ 14.00)pH；ORP:(-2000 ~ 2000) mV；溶解氧:(0～40)mg/L；饱和度:
	(0～200)%；电导率:(0～600)mS/cm；浊度:(0～4000)NTU；污泥浓度:(0～120000)mg/L
变送输出	隔离式，(4～20)mA 可设定对应参数测量范围，带载能力 500Ω，输出准确度±0.2%FS
通讯输出	隔离式，RS485 输出，Modbus-RTU 通讯协议
报警输出	2 路 SPDT，常开常闭型，容量 250VAC，3A
配电输出	12V，125mA
供电电源	AC:(100~240)V；DC:24V(可选配)
开孔尺寸	92.5mm×92.5mm

成分分析/电极系列

pH电极性能参数

性能参数	 pH塑壳电极	 pH玻璃电极	 pH脱硫电极	 pH电镀电极
型号	FK-PH-6001	FK-PH-6002	FK-PH-7001	FK-PH-7002
测量范围	2~12pH	0~14pH	0~14pH	0~14pH
温度范围	0~80℃	0~100℃	0~80℃	5~80℃
热敏电阻	—	—	—	—
耐压	≤0.4Mpa	≤0.4Mpa	≤0.4Mpa	≤0.4Mpa
斜率	—	—	≥97%（25℃）	—
零点电位	—	—	E0=7pH±0.2	E0=7pH±0.2
螺纹	3/4NPT	PG13.5mm	3/4NPT	上下3/4NPT管螺纹
外壳材质	PPS	玻璃	PPS	PPS
应用范围	环保、水处理 养殖、市政	食品加工、制药监测 灭菌杀毒溶液	工业废水、矿业 养殖等含悬浮物的溶液	工业过程、废水处理 废气处理
线缆	标配5米，可根据客户 要求配置合适的长度	标配5米，可根据客户 要求配置合适的长度	标配5米，可根据客户 要求配置合适的长度	标配5米，可根据客户 要求配置合适的长度

				
pH四氟电极	pH进口电极	pH高温玻璃电极	pH全功能电极	ORP电极
FK-PH-5013A	FK-PH-5022	FK-PH-5018	FK-PH-5015	FK-PH-6050
0~14pH	0~14pH	0~14pH	0~14pH	-2000～2000mV
0~60℃	0~135℃	—	0~130℃	5～80℃
10K Pt1000	—	NTC10K Pt100 Pt1000	—	—
≤0.3Mpa	≤1.0Mpa	≤0.3Mpa	≤0.6Mpa	≤0.6Mpa
≥97%（25℃）	≥97%（25℃）	≥97%（25℃）	—	—
E0=7pH±0.2	E0=7pH±0.2	E0=7pH±0.2	E0=7pH±0.5	245～270mV
上下3/4NPT管螺纹	PG13.5mm	VP、S8M、K2等	VP、S8M、K2等	（15～30℃）
PTFE	玻璃	玻璃	玻璃	3/4NPT
工业废水、酸碱中和 强酸强碱工况 重度污染水质	电镀、脱硫、印染 电子、造纸	采矿冶炼、造纸 石油化工 生物技术等领域	微生物技术、制药、制糖 食品饮料、氯碱、采矿 冶炼、造纸、纸浆、纺织品 石油化工、半导体电子工业	用于测量介质的 氧化还原电位
标配5米（可定制）	非标配（可定制）	标配5米，可根据 客户要求配置 合适的长度	标配5米，可根据 客户要求配置 合适的长度	标配5米，可根据 客户要求配置 合适的长度

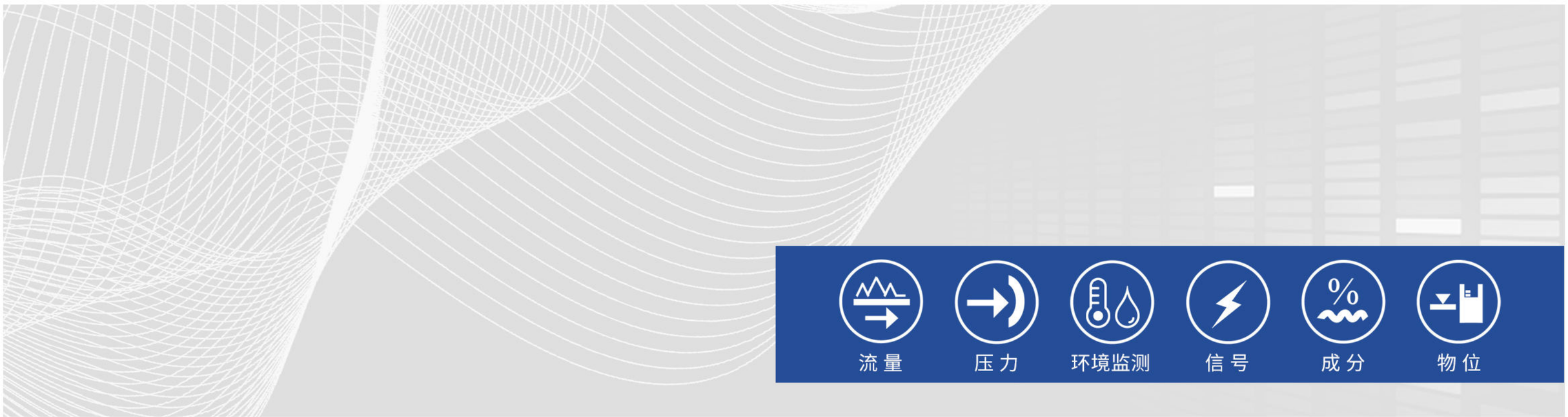

产品展示	 pH塑壳电极	 pH脱硫塑壳电极	 pH四氟电极	 pH玻璃耐氢氟酸电极	 pH高温玻璃电极	 pH玻璃电极
型号	FK-PH-9011	FK-PH-9012	FK-PH-9013	FK-PH-9014	FK-PH-9015	FK-PH-9018
测量范围	0~14pH	0~14pH	0~14pH	0~14pH	0~14pH	0~14pH
温度范围	5～80°C	5～80°C	0～80°C	0～100°C	0～130°C	0～80°C
热敏电阻	-	-	-	-	-	-
耐压	≤0.2MPa	≤0.2MPa	≤0.3MPa	≤0.6MPa	≤0.6MPa	≤0.6MPa
斜率	≥97.0%	≥95.0%	≥95.0%	≥97.0%	≥97.0%	≥97.0%
零点电位	E0=7pH ±0.25	E0=7pH ±0.25	E0=7pH ±0.25	E0=7pH ±0.25	E0=7pH ±0.25	E0=7pH ±0.25
螺纹	NPT 3/4 螺纹	NPT 3/4 螺纹	NPT 3/4 螺纹	PG13.5 螺纹	PG13.5 螺纹	PG13.5 螺纹
外壳材质	聚丙烯	聚丙烯	聚四氟乙烯	玻璃	玻璃	玻璃
应用范围	一般污水处理	一般污水处理、表面样本、脱硫管道等	纺织印染工业废水自来水厂污水处理厂电镀废水酸碱中和酸碱工况	半导体石化产业钢铁废水金属处理等领域	生物制药食品饮料制糖、氯碱石油化工电力、冶金选矿等领域	一般污水一般酸碱化工、电镀等复杂场合
线缆	标配5米，可根据客户要求配置合适的长度					

成分分析/电极系列

电导率电极性能参数

性能参数	 电导率石墨电极	 电导率不锈钢电极	 电导率聚砜电极	 电导率不锈钢电极	 电导率二极式石墨电极
型号	FK-TDS-6001	FK-TDS-6012	FK-TDS-6013	FK-TDS-7001	FK-TDS-7003
测量范围	1.0：0~20000 μs/cm 10.0：0~200000 μs/cm	0.01：0-20μS/cm 0.1：0-200μS/cm 1.0：0-2000μS/cm	10.0:0-20000μS/cm 30.0:30-600mS/cm	电导率:0~9999uS/cm 10.00~70.00mS/cm TDS: 0~9999ppm 盐度: 0~40.00ppt	0.1us/cm~ 70ms/cm
温度范围	0~60℃	—	—	0~50℃	—
热敏电阻	—	—	—	—	—
耐压	≤1.0Mpa	≤0.4Mpa	≤0.4Mpa	≤5bar(电极常数 0.01、0.1) ≤7bar(电极常数 1.0)	≤3bar
斜率	—	—	—	—	—
零点电位	—	—	—	—	—
螺纹	上下3/4NPT螺纹	3/4NPT或1/2NPT	NPT3/4或G3/4	NPT3/4或G3/4	NPT3/4或G3/4
外壳材质	PPS	不锈钢	聚砜	不锈钢	PPS+POM+石墨
应用范围	水处理、纯水检测	发电厂、水处理行业	水处理行业、海水净化行业、酸清洗等	纯水行业 常规水处理 自来水	纯水、废水处理 海水养殖、半导体 电力等行业
线缆	根据用户要求设定（一般为5m的倍数）	根据用户要求设定（一般为5m的倍数）	根据用户要求设定（一般为5m的倍数）	根据用户要求设定（一般为5m的倍数）	根据用户要求设定（一般为5m的倍数）

			
电导率数字式电极	电导率四极式数字式电极	电导率不锈钢电极	电导率塑壳玻璃铂片电极
FK-TDS-8001	FK-TDS-8002	FK-TDS-9001	FK-TDS-9002
电导率：0~9999uS/cm 10.00~70.00mS/cm TDS: 0~9999ppm 盐度: 0~40.00ppt	电导率：100~60000uS/cm 0.1~500.00mS/cm TDS: 0~9999ppm 盐度: 0~100.00ppt	电导率: (0~20) μS/cm (0~200) μS/cm (0~2000) μS/cm	电导率: (2~2000) μS/cm (2000~ 20000) μS/cm
0～60℃	0～60℃	0～60℃	0～60℃
—	—	—	—
—	—	≤0.4MPa	≤0.4MPa
—	—	—	—
—	—	—	—
NPT3/4或G3/4	NPT3/4或G3/4	NPT1/2螺紋	NPT3/4螺纹
PPS	POM	不锈钢或钛合金，ABS 螺纹帽	玻璃、增强PP
水产养殖、环保水处理 工业过程等行业	水产养殖、河道污水 海水盐度、环保工程等行业	发电厂、水处理行业	发电厂、水处理行业
根据用户要求设定 （一般为5m的倍数）	根据用户要求设定 （一般为5m的倍数）	根据用户要求设定 （一般为5m的倍数）	根据用户要求设定 （一般为5m的倍数）

成分分析/电极系列

溶氧/浊度/污泥浓度电极性能参数

性能参数	 荧光法溶解氧电极(非哈希荧光帽)	 荧光法溶解氧电极	 荧光法溶解氧电极	 膜法溶解氧数字式电极	 荧光法溶解氧电极	 荧光法溶解氧电极
型号	FK-DO-7010	FK-DO-7012	FK-DO-7017	FK-DO-7013	FK-DO-7018	FK-DO-7019
测量范围	0-20mg/L (0-20ppm) 0~200%饱和度	0-20mg/L 或 0~200% 饱和度	0-20mg/L 或 0~200% 饱和度	0-40.00mg/L	0-20mg/L 或 0~200% 饱和度	0-20mg/L 或 0~200% 饱和度
温度范围	0-45℃	(0~45)℃ 带自动温度补偿	0-45℃	-20-60℃	0-50℃	0-50℃
热敏电阻	—	—	—	—	NTC	NTC
耐压	≤0.3Mpa	≤0.3Mpa	≤0.1Mpa	—	0.3MPa	3bar
斜率	—	—	—	—	—	—
零点电位	—	—	—	—	—	—
螺纹	—	—	—	—	6 分圆柱螺纹（G3/4）	M22*1.5mm
外壳材质	SUS316L(普通版) 钛合金(海水版)	SUS316L(普通版) 钛合金(海水版)	SUS316L	—	钛合金、POM	316L不锈钢(可定制钛合金)、POM
应用范围	污水厂、自来水厂水站、地表水、养殖业、工业等领域	污水处理厂调节池生化池、自来水厂地表水、各种工业生产过程用水、水产养殖等行业	污水处理厂调节池生化池、自来水厂地表水、各种工业生产过程用水、水产养殖等行业	河道、养殖行业	养殖专用	水产养殖
线缆	标配10米电缆 可延长至100米	标配10米电缆 可延长至100米	标配10米电缆 可延长至100米	5m(可定制)	标配 10m (其他长度可定制)	标配 10m (其他长度可定制)

				
浊度电极	浊度电极	浊度电极	污泥浓度电极	污泥浓度电极
FK-PTU-8010	FK-PTU-8011	FK-PTU-8012	FK-PSS-9010	FK-PSS-9011
0.01-3000NTU	(0.01~4000)NTU	(0.001~100)NTU	(20~30000)mg/L	(0.01~20000)mg/L (0.01~45000)mg/L (0.01-120000)mg/L
0~45℃	0~45℃	0~45℃	0~45℃	0~45℃
—	—	—	—	—
≤0.2MPa	≤0.4Mpa	≤0.2Mpa	≤0.2Mpa	≤0.4Mpa
—	—	—	—	—
—	—	—	—	—
—	—	—	—	—
SUS316L	SUS316L/钛合金/PVC	ABS + SUS316L	SUS316L	SUS316L/钛合金/PVC
自来水厂进水口、沉淀池污水厂、各种工业生产过程用水和废水处理过程等	污水厂、自来水厂水站、地表水工业等领域	自来水厂滤前、滤后出厂水，直饮水系统各种工业生产循环冷却水、过滤出水，中水回用系统等	污水处理厂的各工艺过程、各种工业生产过程用水和废水处理过程等	污水处理厂的各工艺过程、各种工业生产过程用水和废水处理过程等
标配10米电缆 可延长至100米	标配10米电缆 可延长至100米	标配 3 米电缆 最长可延长至 30 米	标配10米电缆 可延长至100米	标配10米电缆 可延长至100米

物位仪表/Level Transmitters Series

物位仪表性能参数

性能参数	 超声波液位计	 分体式超声波液位计	 投入式液位计	 2088壳体投入式液位计
型号	FK-WSU200	FK-ULS-B	FK-P260-E	FK-PX261-E
测量范围	(0～5)m、(0～10)m (0～15)m(可选)	(0～5)m 、(0～10)m 、 (0～15)m	0~100mH2O	0~100mH2O
测量精度	±0.5%FS	±0.3%FS/±0.5%FS	0.5级	0.5级
温度漂移	—	—	零点输出温度漂移: ＞10m量程:±0.01%FS/°C 3m~10m量程:±0.02%FS/°C ＜3m量程:±0.05%FS/°C 满量程输出温度漂移: ±0.02%FS/°C	零点输出温度漂移: ＞10m量程:±0.01%FS/°C 3m~10m量程:±0.02%FS/°C ＜3m量程:±0.05%FS/°C 满量程输出温度漂移: ±0.02%FS/°C
介质温度	-20～80°C	-20～80°C	0~70°C	0~70°C
过载压力	—	—	150%FS	150%FS
供电电源	18～28VDC	(100～240)VAC，50/60Hz (18～28)VDC	8~30VDC	8~36VDC
环境温度	-20～60°C	主机：（-20～60）°C 探头：（-20～80）°C	-30~80°C	-30~80°C
防护等级	仪表(IP65)探头(IP68)	主机(IP65)探头(IP68)	IP68	传感器:IP68 2088壳体接线部分:IP67
模拟输出	(4～20)mA，电流输出 精度0.2%FS 输出负载(U-18V)/0.02A U:供电电压(两线) 输出负载(U-14V)/0.02A U:供电电压(四线)	隔离式，(4～20)mA， 最大负载 500Ω， 输出准确度±0.2%FS	(4~20)mA/(0~5)V (0~10)V	(4~20)mA/(0~5)V (0~10)V
继电器输出	2路	2 路 SPST，容量 250VAC， 3A(标配)；可选配 4 路 SPST	—	—
通讯类别	RS485(四线)	RS485	RS485	RS485
材质	工程塑料	工程塑料	芯体:316膜片 外壳:316L电缆:聚氨酯	芯体:316膜片 外壳:316L电缆:聚氨酯
安装方式	螺纹(标配)	M20*1.5缆塞	投入式	投入式

 雷达液位计	 雷达液位计	 音叉开关	 阻旋开关	 射频导纳开关
FK-WSR100-E	FK-WSR550	FK-YC	FK-RC	FK-LC
（0～20）m （0～35）m	(0.08~10)m/(0.08~20)m (0.08~30)m/(0.3~60)m	侧装：≤500mm 顶装：≤3000mm	长度≤2000mm	侧装：≤500mm 顶装：≤2500mm
（0～20）m，±2mm （0～35）m，±5mm	±1mm	–	–	–
–	–	–	–	–
-40～80℃	–	-40~150℃	–	–
-0.1～0.3MPa	–	–	–	–
9~30VDC	(15~28)VDC;220VAC	20~60VDC 20~250VAC	220VAC/24VDC 110VAC	220VAC 50Hz或24VDC (建议使用24VDC)
–	-40~80℃/-40~150℃ 注：其他温度可定制	-40~70℃	-20~80℃ 高温型:-20~400℃	-10~80℃或-10~230℃
IP68	IP67	IP65	IP65	IP65
–	(4~20)mA	继电器输出,负载 AC250V/4A,DC60V/4A; 集电极开路(NPN)输出 负载400mA; 集电极开路(PNP)输出 负载400mA	–	–
–	–	–	–	–
RS485	RS485,Modbus总线 HART	–	–	–
PTFE/ABS	铝合金或不锈钢	外壳材质:ABS铝合金; 叉体材质: 不锈钢S304/不锈钢S316	外壳材质:ABS铝合金; 叉体材质: 不锈钢S304/不锈钢S316	外壳材质:ABS铝合金; 叉体材质: 不锈钢S304/不锈钢S316
–	–	螺纹/法兰	螺纹连接	螺纹连接

产品概述

FK-WSU200超声波液位计是一种非接触式、高可靠性、高性价比、易安装维护的液位/物位测量仪器它不需接触被测量介质就能满足大部分液位/物位测量要求，可广泛应用于环保、水利、化工、冶金等行业的各种液体和固体物料高度的测量。

FK-WSU200一体式超声波液位计

主要特点

· 丰富的中/英文菜单交互，操作简洁；

· 分体式采用触摸按键，提升人机交互品质；

· 故障自诊断技术，实现实时故障自诊断，方便用户自检；

· 多种工况算法选择，提高环境适应性；

· 高测量分辨率，分辨率小于 3mm；

· 测量值快速响应，最快响应时间 2 秒；

· 自动温度补偿，根据温度对声速进行补偿，提高测量准确度；

· 可显示回波曲线，实时监控回波能量强度，方便现场调试。

主要性能指标

测量变量	距离/液位	通信输出	RS485(四线)
供电电源	(18～28)VDC	报警功能	2路(四线可选)
测量范围	(0～5)m、(0～10)m 、(0～15)m(可选)	工作温度	仪表(-20°C～+60°C) 探头(-20°C～+80°C)
准确度	±0.5%FS	防护等级	仪表(IP65) 探头(IP68)
盲区	≤0.4m(5m、10m) ≤0.5m(15m)	环境湿度	(10%～85%)RH(无结露)
最小分辨率	1mm或0.1%FS(取大者)	语言	中/英文
显示	单色液晶显示屏，分辨率 128*64	安装方式	螺纹(标配)
电流输出	(4～20)mA，电流输出精度0.2%FS 输出负载(U-18V)/0.02A,U:供电电压(两线) 输出负载(U-14V)/0.02A,U:供电电压(四线)	显示方式	带显

显控仪表/无纸记录仪

记录仪性能参数

性能参数	 无纸记录仪	 无纸记录仪	 无纸记录仪
型号	FK-R200T	FK-RN2000	FK-RN5500
显示	4 英寸彩屏	3.5英寸彩屏	7英寸触摸彩屏
图形点阵	800*480	320*240	800*480
输入通道	1~6	1~18	1~32
输入信号	Ⅱ、Ⅲ标准信号频率、毫伏信号 热电偶、热电阻	Ⅱ、Ⅲ标准信号频率、毫伏信号 热电偶、热电阻	Ⅱ、Ⅲ标准信号频率、毫伏信号 热电偶、热电阻
采样周期	1s	1s	1s
记录间隔	1s~60min	1s~60min	1s~60min
精度	0.2%F.S	0.2%F.S	0.2%F.S
报警输出	6	4	16
模拟输出	2	6	8
配电输出	2	1	2
累积功能	有	有	有
转存方式	U盘	U盘	U盘
通讯方式	RS485	RS485	RS485/以太网
面板尺寸	160mm×80mm	96mm×96mm	187mm×147mm
开孔尺寸	152mm×76mm	92mm×92mm	138mm×138mm
仪表电源	100-240VAC 50Hz 24VDC±10%	100-240VAC 50Hz 24VDC±10%	100-240VAC 50Hz 24VDC±10%

产品概述

FK-RN5500无纸记录仪具有7 寸触摸彩色液晶屏，最多 32 通道隔离型万能信号输入，可接入电流、电压、热电偶、热电阻和频率（定制）等工业标准信号，可同时配置报警继电器输出、电流变送输出等功能。

FK-RN5500无纸记录仪

主要特点

- 高清 7 寸触摸彩色液晶屏
- 开孔尺寸为 138×138mm
- 高速 USB 大容量优盘接口
- 最多达 32 路万能隔离输入通道
- 最多达 16 路继电器输出
- 最多达 8 路电流变送输出
- 微型打印机数据曲线打印接口
- 2 路直流 24VDC 配电
- RS485 通讯接口-标准 Modbus RTU
- 以太网通讯接口-标准 Modbus TCP
- 64MB 内存，90万条历史记录
- 256 条通道报警记录
- 256 条掉电记录、操作日志
- 内置中英双语，自由切换

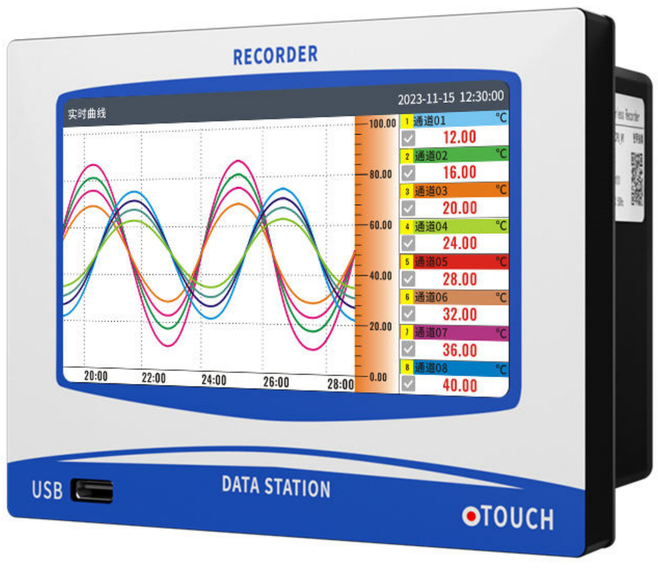

主要性能指标

显示屏	7 寸彩色触摸液晶屏，800×480 分辨率
输入规格	电压：（1~5）V、（0~5）V、（-5~5）V、（0~10）V、（-10~10）V、（0~20）mV、（-20~20）mV、（0~100）mV、（- 100~100）mV 电流：（4~20）mA、（0~10）mA、（0~20）mA、（4~20）mA 开方 热电偶：K、S、B、J、R、N、T、E、WRe3-25、WRe5-26、F1、F2 热电阻：Pt100、Cu50、Cu53、Cu100 频率（定制）：Fr
输出规格	16路报警输出、最多8路（4~20）mA 变送输出、2路配电输出、RS485和以太网
精度等级	0.2%F.S
记录间隔	1s~60min可设置
存储容量	64MB 内存，90万条历史记录
采样周期	1s
通讯方式	RS485：1 路 RS485 通讯接口，标准 Modbus RTU 协议 以太网：0/100 Base-T RJ45 端口，标准 ModbusTCP 协议（≤3 个连接）
供电	AC：（100~240）VAC，50Hz　DC：24VDC±10%（反接保护）
工作条件	工作条件：温度：（-10~+60C）℃；相对湿度：0~85%（不结露）
尺寸	尺寸：面板尺寸：187mm×147mm×145mm；开孔尺寸：138mm×138mm

显控仪表/数显表系列

数显表性能参数

性能参数	 单回路数显表	 双回路数显表	 流量积算仪	 冷热量积算仪	 光柱液位数显表
型号	FK-1100	FK-2200	FK-2600	FK-7610	FK-2100-J
面板显示	双LED	双LED	双LED	液晶屏	LED+光柱
输入通道	单通道	双通道	三通道	三通道	单通道
输入种类	33种输入类型	36种输入类型	电流、电压、电阻、电偶	27种输入类型	4-20mA、0-5V、0-10V
精度	0.3% F.S	0.2% F.S	0.2% F.S	0.2%F.S	0.5% F.S
算式	无	无	无	—	无
报警输出	2	4	2	1	2或4
模拟输出	1	2	2	1	2
配电输出	1	2	2	2	1
报警/控制输出方式	干接点、固态继电器驱动报警	干接点、固态继电器驱动报警	干接点、双路继电器输出	继电器控制输出	干接点、双路继电器输出
报警功能	上下限报警	上下限报警、延时报警	上下限报警	上下限报警	上下限报警
通讯方式	RS485	RS485/RS232	RS485/RS232	RS485/RS232	RS485/RS232
供电电源	220VAC/24VDC	220VAC/24VDC	220VAC/24VDC	220VAC/24VDC	220VAC/24VDC
外形尺寸（mm）	160×80、80×160 96×96、96×48 48×96、72×72 48×48	160×80、80×160 96×96、96×48 48×96、72×72	160×80、80×160 96×96、96×48	160×80、80×160、 96×96	80×160
开孔尺寸（mm）	152×76、76×152 92×92、92×45 45×92、68×68 45×45	152×76、76×152 92×92、92×45 45×92、68×68	152×76、76×152 92×92、92×45	152×76、76×152、 92×92	76×152

部分典型用户/Major customers

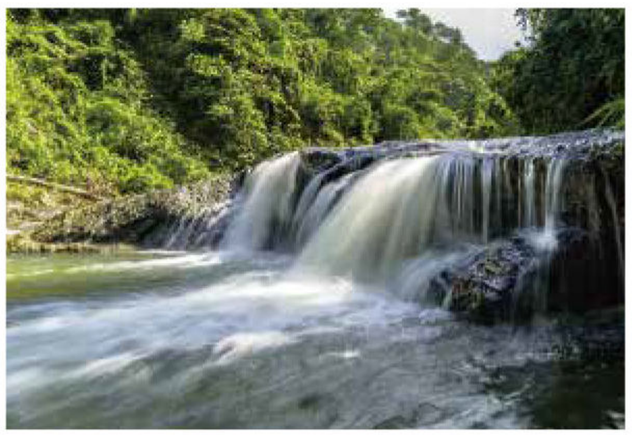

环保绿化

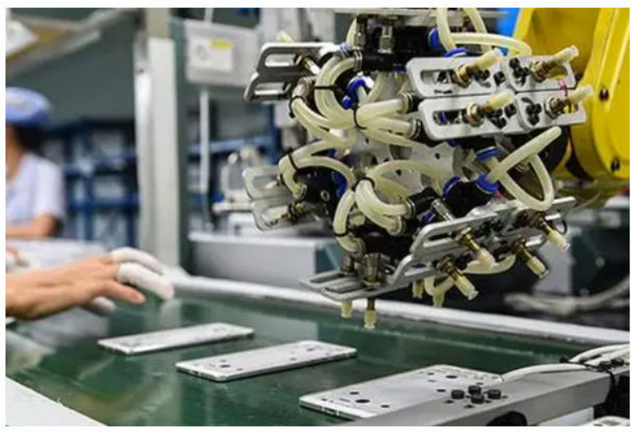

锂电半导体

设备制造

环保绿化

VEOLIA
ZWEEC Vision for Tomorrow
MANILA WATER Care in every drop
DARCO
OriginWater 智水源
BEWG 北控水务
绿信 Greentruss
TianLan 天蓝

锂电半导体

CATL 宁德时代
COSMX 冠宇
CHERY
吉利汽车 GEELY AUTO
国轩高科 GUOXUAN HIGH-TECH
HiTHIUM 海辰新能源
VEKEN 维科集团
LONGi 隆基

设备制造

SANY
LONGi
BYD
GEELY
中国中车 CRRC
XCMG
IVECO
CSIC

部分典型用户/Major customers

生物制药

科研院所

食品轻工

生物制药

华义制药 ZHP HUAYI PHARMACEUTICAL
齐鲁制药 QILU PHARMACEUTICAL
HISUN 海正药业
江中集团 JZJT
MSD
康缘药业 KANION PHARMACEUTICAL
修正药业
Simcere 先声药业

科研院所

清華大學 Tsinghua University
天津大學 Tianjin University
浙江大學 Zhejiang University
上海交通大學 SHANGHAI JIAO TONG UNIVERSITY
同濟大學 TONGJI UNIVERSITY
中国科学院 CHINESE ACADEMY OF SCIENCES
AVIC 中国航空工业集团公司 AVIC INDUSTRY CORPORATION OF CHINA
IMR 中国科学院金属研究所 INSTITUTE OF METAL RESEARCH, CHINESE ACADEMY OF SCIENCES

食品轻工

娃哈哈
蒙牛
雪花啤酒 SNOW
农夫山泉 NONGFU SPRING
Coca-Cola
华味亨
TSINGTAO 青岛啤酒
旺旺集团 WANT WANT GROUP

部分典型用户/Major customers

公共事业

石油化工

其他

公共事业

中国联通 | 武汉天然气 | 北京燃气 BEIJING GAS | 华衍水务 Hua Yan Water

SINAP | 三磨所

石油化工

BASF We create chemistry | 中策橡胶 zc rubber

立邦 | HALEAD 海利得 | BAIDESE® 巴德士漆 | 巨化集团公司 JUHUA GROUP CORPORATION

其他

SIRM | 盛虹集团 SHENGHONG GROUP | 三花 | 綠扬®

FSL 佛山照明 | 大有科技 HEPSTD | QINGNENG 青能®

销售及服务网络/Sales and Service Network

区域	办事处位置	详细地址	联系人	联系方式
华东大区	公司总部	杭州新加坡科技园4幢5层	董工	18106588721
	制造总部	浙江省桐乡市科创路369号	沈工	13564844737
	宁波办事处	浙江省宁波市北仑区宝山路1296号博地影秀城	章工	13738007204
	上海办事处	上海市闵行区七莘路182号A-101C座	邵工	13524106290
	南京办事处	江苏省南京市江宁区东山街道双龙大道958号水岸明珠	李工	18361032082
	苏州办事处	江苏省苏州市姑苏区人民路1309号华鼎大厦	傅工	13564844737
	南通办事处	南通市崇川区鸿鸣金属广场	张工	15862676497
	厦门办事处	厦门市湖里区穆厝路1号大唐五缘	陆工	13372573912
	合肥办事处	安徽省合肥市瑶海区胜利路18号	高工	18756097914
华南大区	广州办事处	广东省广州市番禺区汇智二路华新智汇	江工	18925056424
	佛山办事处	佛山市禅城区江湾一路弼唐东二街12号之十	杨工	18824195701
	东莞办事处	东莞市城区八达路(香港街)	罗工	18998317460
	深圳办事处	深圳市龙华区康乐花园C栋1-3号	郑工	13808845967
华北大区	济南办事处	山东省济南市槐荫区经二路365号	刘工	15318499359
	天津办事处	天津市南开区慧谷大厦2505	梁工	19967335957
	北京办事处	北京市丰台区东铁匠营街道苇子坑109号	王工	18920718753
	青岛办事处	山东省青岛市城阳区百埠庄	陈工	13615423128
	石家庄办事处	河北省石家庄市正定县福门里	李工	13362171338
	沈阳办事处	辽宁省沈阳市铁西经济开发区开发二十二号路133号	刘工	18920158071
华中大区	郑州办事处	河南省郑州市二七区京广路街道连云路128号	刘工	13663019959
	武汉办事处	湖北省武汉市洪山区恒安路356号10楼(火星 空间)	周工	18086101491
	长沙办事处	湖南省长沙市雨花区劳动东路178号	陈工	18086114283
西北大区	西安办事处	陕西省西安市未央区大明宫街道颐和郡	陈工	15991275650
西南大区	成都办事处	四川省成都市武侯区长益东二路1号丽府丽都汇	兰工	19808149252
	重庆办事处	重庆市渝北区红金街37号龙湖佰乐街3栋	周工	18725859474
海外	新加坡办事处	SUPMEA INSTRUMENT PTE. LTD. 2 Venture Drive #11-30 Exchange Singapore		
	马来西亚办事处	SUPMEA AUTOMATION SDN.BHD. Jalan Emas Jaya 1, Taman Industries Emas jaya Tongkang Pecah 83000, Batu Pahat, Johor, Malaysia		

以客户为中心
以奋斗者为本

FK-V1.0

FULLKON® 丰控仪表

杭州丰控仪表有限公司
网址：www.fullkon.com
电话：400-886-7576
地址：杭州新加坡科技园4幢5层

【丰控仪表】官方订阅号